CATÁLOGO AQUECIMENTO

2025/2026

OLICLIMA

LEGENDA

Quantidade por embalagem

AQS	Águas Quentes Sanitárias
S	Espessura
K	Condensação
C	Produção de AQS Instantânea
RB	Produção de AQS por acumulação
R	Produção de água quente para aquecimento
TN	Tiragem natural

OLICLIMA

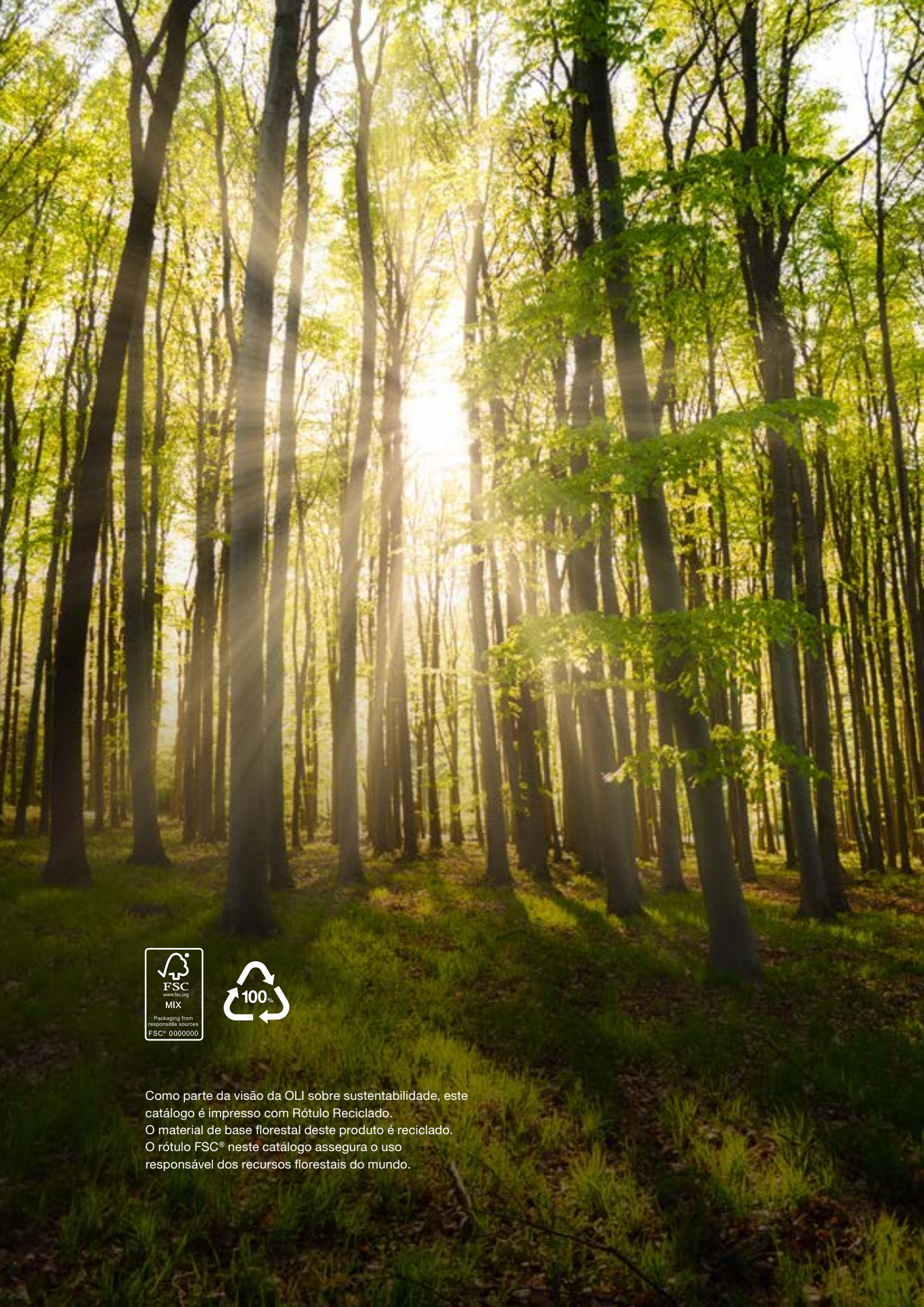

Como parte da visão da OLI sobre sustentabilidade, este catálogo é impresso com Rótulo Reciclado.
O material de base florestal deste produto é reciclado.
O rótulo FSC® neste catálogo assegura o uso responsável dos recursos florestais do mundo.

OLICLIMA

Índice

EMPRESA 06

SISTEMAS SOLARES TÉRMICOS 09

ESQUENTADOR 34

BOMBAS DE CALOR PARA AQUECIMENTO 38

ACUMULADORES 43

PISO RADIANTE 68

RADIADORES 84

CONTROLO E REGULAÇÃO 98

VASOS DE EXPANSÃO 106

PRODUTOS PARA LIMPEZA, MANUTEÇÃO E PROTEÇÃO 108

CONDIÇÕES GERAIS DE VENDA 115

EMPRESA

Na OLI, a área da climatização conta já com cerca de 40 anos de história. O vasto conhecimento técnico acumulado resulta na oferta variada de soluções de elevada qualidade e de um apoio técnico sólido que beneficiam clientes e parceiros.

Nos anos 80, a OLI produziu esquentadores e comercializou termoacumuladores elétricos, assumindo uma posição de relevo neste setor.

Em 1993, com a sua integração no grupo italiano Fondital (atualmente Silmar), a OLI começou a distribuir radiadores, caldeiras, piso radiante e outros produtos de aquecimento complementares.

Em 2000, avançou com a comercialização de produtos de climatização com a marca própria OLI e em 2009, com a incorporação de sistemas solares térmicos, criou a marca OLICLIMA.

Atualmente, a OLICLIMA dispõe de uma ampla oferta de radiadores toalheiros, esquentadores, bombas de calor distinguindo-se também por desenvolver projetos à medida, ao nível de piso radiante, de equipamento solar e sistemas de ventilação doméstica.

Partilhamos a nossa experiência através de formação em sala teórica, prática ou, inclusive, deslocamo-nos até ao local de instalação para conhecer de perto o nosso cliente.

OLI PRO

A OLI comercializa ainda as marcas internacionais Fondital, Valsir, Pettinaroli, Ariston, Perry

ARISTON TOPTHERM ELECTRIC PERRY PETTINAROLI fondital valsir

Com um serviço de pós-venda e assistência técnica em todo o território nacional, a marca disponibiliza um número telefónico verde e gratuito.

800 207 325

Chamada grátis

ou através do seguinte email sat@oli-world.com

OLICLIMA

SISTEMA OLICLIMA PLUS 10
SISTEMA OLICLIMA NAT 14
COLETORES SOLARES 16
ACUMULADORES TERMOSSIFÃO PARA CIRCULAÇÃO NATURAL 18
GRUPO DE CIRCULAÇÃO SOLAR S2S3 19
UNIDADE DE CONTROLO STANDARD OLICLIMA S 25/6 21
UNIDADE DE CONTROLO PROFISSIONAL OLICLIMA M 23
ESTRUTURAS EM AÇO GALVANIZADO PARA SISTEMAS FORÇADOS 26
DISSIPADORES DE CALOR ATIVOS 28
PERMUTADORES DE CALOR 30
ACESSÓRIOS 32

A OLICLIMA apresenta a gama de sistemas solares térmicos, constituída por depósitos em aço inox de elevada resistência à corrosão. Disponíveis em várias capacidades, desde 150 a 500 litros quando utilizados em kits e até 2000 litros para sistemas dimensionados à medida.
Em todos os sistemas são utilizados coletores solares de alumínio seletivo, de elevado rendimento e com uma baixa taxa de emissão, sendo praticamente utilizada a totalidade da radiação captada.
As estruturas de suporte dos coletores, são em aço galvanizado lacado, sendo a sua montagem para cobertura plana e telhado inclinado.
A marca OLICLIMA fornece sistemas completos para produção de Águas Quentes Sanitárias dispondo de um gabinete técnico e de assistência técnica.

SISTEMA DE CIRCULAÇÃO FORÇADA

SISTEMA **OLI**CLIMA PLUS

O sistema é combinável com caldeiras murais, bombas de calor, etc. Esta configuração de instalação solar prevê a instalação do acumulador no interior do edifício, preferencialmente numa área técnica.
Através de sondas de temperatura que regulam o funcionamento, uma bomba circuladora ativa a circulação do líquido no circuito solar.

- Solução completa para a produção de água quente sanitária (AQS).
- Cobertura de até 70% das necessidades de AQS.
- Inclui:
    - Grupo de circulação;
    - Acumulador;
    - Coletor(es);
    - Centralina de controlo;
    - Vaso de expansão solar;
    - Glycol;
    - Acessórios;
    - Misturadora Termostática.

OLICLIMA plus| diagrama do sistema

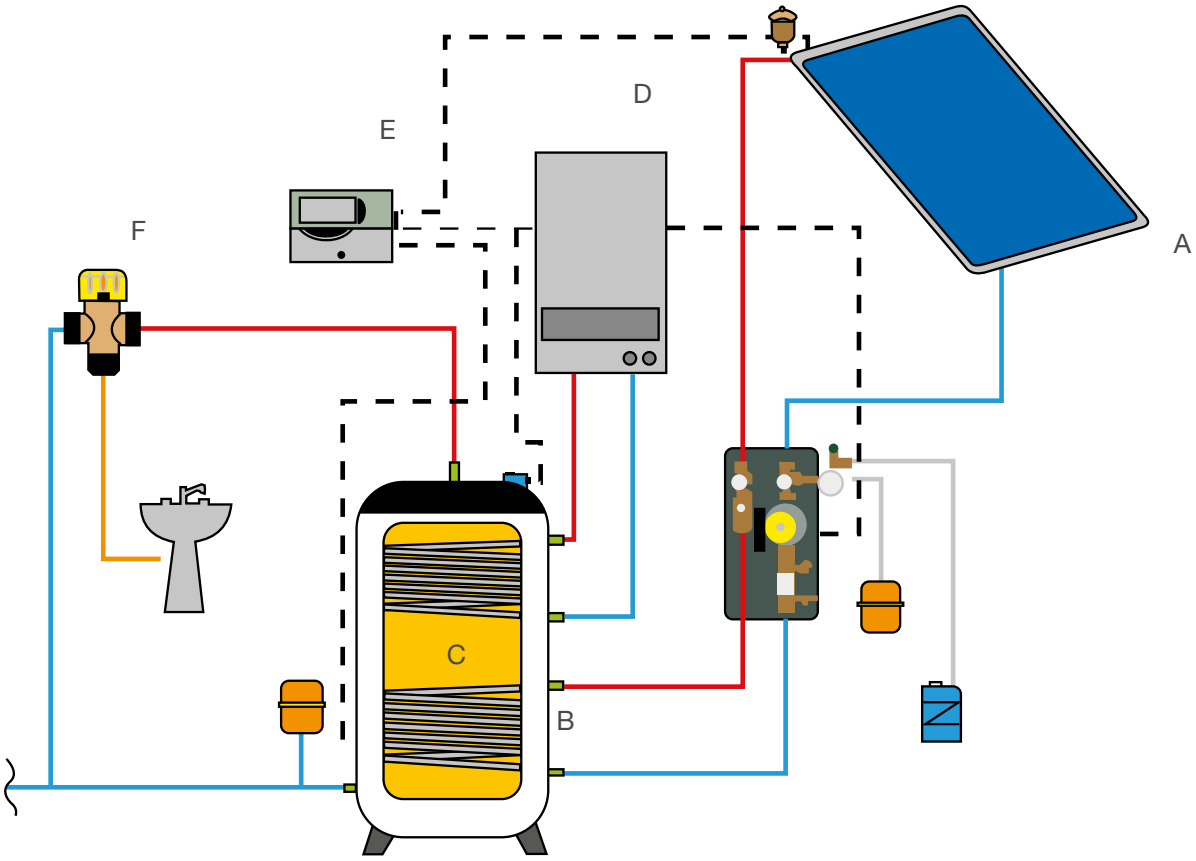

O fluido térmico da instalação solar circula desde os coletores A até ao permutador B, onde o calor é transferido ao fluido contido no acumulador C.
A caldeira D é ativada quando as necessidades térmicas são superiores à energia solar fornecida.
A unidade de controlo eletrónica E controla o circuito solar .
A válvula misturadora F controla a temperatura para utilização sanitária.

Código	Descrição
KE20000000411	KIT OLICLIMA PLUS 200 1S
KE20000000412	KIT OLICLIMA PLUS 300 1S
KE20000000413	KIT OLICLIMA PLUS 400 1S
KE20000000414	KIT OLICLIMA PLUS 500 1S
KE20000000401	KIT OLICLIMA PLUS 200 2S
KE20000000402	KIT OLICLIMA PLUS 300 2S
KE20000000403	KIT OLICLIMA PLUS 400 2S
KE20000000404	KIT OLICLIMA PLUS 500 2S
KE20000000430	KIT OLICLIMA PLUS 200 1S DUPLEX 2205
KE20000000431	KIT OLICLIMA PLUS 300 1S DUPLEX 2205
KE20000000432	KIT OLICLIMA PLUS 400 1S DUPLEX 2205
KE20000000433	KIT OLICLIMA PLUS 500 1S DUPLEX 2205
KE20000000440	KIT OLICLIMA PLUS 200 2S DUPLEX 2205
KE20000000441	KIT OLICLIMA PLUS 300 2S DUPLEX 2205
KE20000000442	KIT OLICLIMA PLUS 400 2S DUPLEX 2205
KE20000000443	KIT OLICLIMA PLUS 500 2S DUPLEX 2205
KE20000000434	KIT OLICLIMA PLUS 240 P HP

KIT´S COM ACUMULADOR DUPLEX 2 SERPENTINAS

DESCRIÇÃO		CÓDIGOS
KIT OLIC**LIMA PLUS 200 2S**	Inclui: acumulador de 2 serpentinas de 200L, 1 coletor de 2,5 m², estrutura de suporte, válvula de segurança, centralina Solar S e Grupo de circulação, vaso de expansão de 19L e respetivo suporte de fixação, misturadora termostática, glycol e acessórios de montagem.	**KE20000000440** (Duplex 2205 Telha/Placa) **KE20000000401** (Duplex 2101 Telha/Placa)
KIT OLIC**LIMA PLUS 300 2S**	Inclui: acumulador de 2 serpentinas de 300L, 2 coletores de 2,0 m², estrutura de suporte, válvula de segurança, centralina Solar S e Grupo de circulação, vaso de expansão de 24L e respetivo suporte de fixação, misturadora termostática, glycol e acessórios de montagem.	**KE20000000441** (Duplex 2205 Telha/Placa) **KE20000000402** (Duplex 2101 Telha/Placa)
KIT OLIC**LIMA PLUS 400 2S**	Inclui: acumulador de 2 serpentinas de 400L, 2 coletores de 2,5 m², estrutura de suporte válvula de segurança, centralina Solar S e Grupo de circulação, vaso de expansão de 36L e respetivo suporte de fixação, misturadora termostática, glycol e acessórios de montagem.	**KE20000000442** (Duplex 2205 Telha/Placa) **KE20000000403** (Duplex 2101 Telha/Placa)
KIT OLIC**LIMA PLUS 500 2S**	Inclui: acumulador de 2 serpentinas de 500L, 4 coletores de 2,0 m², estrutura de suporte, válvula de segurança, centralina Solar S e Grupo de circulação, vaso de expansão de 36L e respetivo suporte de fixação, misturadora termostática, glycol e acessórios de montagem.	**KE20000000443** (Duplex 2205 Telha/Placa) **KE20000000404** (Duplex 2101 Telha/Placa)

KIT´S COM ACUMULADOR DUPLEX 1 SERPENTINA

DESCRIÇÃO		CÓDIGOS
KIT OLICLIMA PLUS 200 1S	Inclui: acumulador de 1 serpentinas de 200L, 1 coletor de 2,5 m², estrutura de suporte, válvula de segurança, centralina Solar S e Grupo de circulação, vaso de expansão de 19L e respetivo suporte de fixação, misturadora termostática, glycol e acessórios de montagem.	**KE20000000430** (Duplex 2205 Telha/Placa) **KE20000000411** (Duplex 2101 Telha/Placa)
KIT OLICLIMA PLUS 300 1S	Inclui: acumulador de 1 serpentinas de 300L, 2 coletores de 2,0 m², estrutura de suporte, válvula de segurança, centralina Solar S e Grupo de circulação, vaso de expansão de 24L e respetivo suporte de fixação, misturadora termostática, glycol e acessórios de montagem.	**KE20000000431** (Duplex 2205 Telha/Placa) **KE20000000412** (Duplex 2101 Telha/Placa)
KIT OLICLIMA PLUS 400 1S	Inclui: acumulador de 1 serpentinas de 400L, 2 coletores de 2,5 m², estrutura de suporte válvula de segurança, centralina Solar S e Grupo de circulação, vaso de expansão de 36L e respetivo suporte de fixação, misturadora termostática, glycol e acessórios de montagem.	**KE20000000432** (Duplex 2205 Telha/Placa) **KE20000000413** (Duplex 2101 Telha/Placa)
KIT OLICLIMA PLUS 500 1S	Inclui: acumulador de 1 serpentinas de 500L, 4 coletores de 2,0 m², estrutura de suporte, válvula de segurança, centralina Solar S e Grupo de circulação, vaso de expansão de 36L e respetivo suporte de fixação, misturadora termostática, glycol e acessórios de montagem.	**KE20000000433** (Duplex 2205 Telha/Placa) **KE20000000414** (Duplex 2101 Telha/Placa)
OLICLIMA **PLUS 240 HP (bomba de calor)**	Inclui: acumulador de 1 serpentina de 240L, 2 coletores de 2,0 m², estrutura de suporte em alumínio anodizado, válvula de segurança, centralina Solar S e Grupo de circulação, vaso de expansão de 24L e respetivo suporte de fixação, misturadora termóstatica, glycol e acessórios de montagem.	**KE20000000434** (Telha/Placa)

SISTEMAS DE CIRCULAÇÃO NATURAL

SISTEMA **OLI**CLIMA NAT

SISTEMAS SOLARES TERMOSSIFÃO OLICLIMA: A ENERGIA DO SOL AO SEU SERVIÇO

Os sistemas solares termossifão Oliclima são uma solução eficiente e sustentável para o aquecimento de água, utilizando a energia renovável do sol. Com um design inteligente e tecnologia avançada, estes sistemas oferecem diversas vantagens para a produção de água quente sanitária.

VANTAGENS DOS SISTEMAS SOLARES TERMOSSIFÃO OLICLIMA:

- Economia: Redução significativa nos custos de energia, já que a água é aquecida pelo sol, uma fonte de energia gratuita e inesgotável.
- Sustentabilidade: Utilização de energia limpa e renovável, contribuindo para a preservação do meio ambiente e redução das emissões de gases de efeito estufa.
- Facilidade de Instalação: Os sistemas termossifão são compactos e de fácil instalação, não necessitando de bombas ou outros equipamentos complexos.
- Manutenção Simples: Requerem pouca manutenção, o que garante a sua durabilidade e bom funcionamento ao longo do tempo.
- Versatilidade: Adequados para diversas aplicações, como residências, hotéis, entre outros.

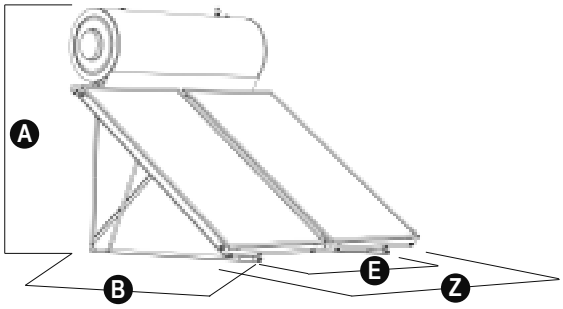

	XR160	XR200	XR200B	XR300
A (mm)	1950	1950	1950	1950
B (mm)	2054	2054	2054	2054
E (mm)	745	980	980	1420
Z (mm)	1090	1300	1300	2230
	37º	37º	37º	37º

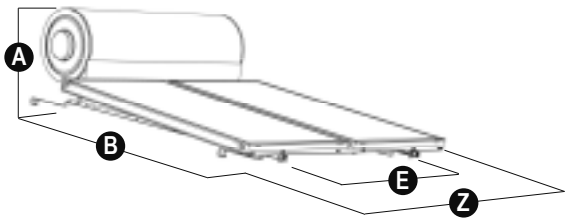

	XR160	XR200	XR200B	XR300
A (mm)	750	750	750	750
B (mm)	2500	2500	2500	2500
E (mm)	745	980	980	1420
Z (mm)	1090	1300	1300	2230
	0º	0º	0º	0º

DESCRIÇÃO		CÓDIGOS
OLICLIMA NATURAL XR160	Inclui: acumulador de 160L, 1 coletor solar em alumínio seletivo de 2,0 m2, estrutura de suporte, válvulas de segurança, tubagens de ligação, líquido anticongelante, resistência Elétrica 2.5 kW e restantes acessórios.	Estrutura de suporte em aço galvanizado (placa) **KE10000100130** KIT TERMO OLICLIMA XR160 C/MIST (inclui misturadora termostática) **KE10001100140** KIT TELHA OLICLIMA XR **KE40000000156**
OLICLIMA NATURAL XR200	Inclui: acumulador de 200L, 1 coletor solar em alumínio seletivo de 2,0 m2 ou 2.5m2, estrutura de suporte, válvulas de segurança, tubagens de ligação, líquido anticongelante, resistência Elétrica 2.5 kW e restantes acessórios.	KIT TERMO OLICLIMA XR200 **KE10000100131** KIT TERMO OLICLIMA XR200B (COLETOR 2m2) **KE10000100132** KIT TERMO OLICLIMA XR200 C/MIST (inclui misturadora termostática) **KE10001100141** KIT TERMO OLICLIMA XR200B C/MIST ((inclui misturadora termostática) **KE10001100142** KIT TELHA OLICLIMA XR **KE40000000156**
OLICLIMA NATURAL XR300	Inclui: acumulador de 300L, 2 coletores solar em alumínio seletivo de 2,0 m2, estrutura de suporte, válvulas de segurança, tubagens de ligação, líquido anticongelante, resistência Elétrica 2.5 kW e restantes acessórios.	KIT TERMO OLICLIMA XR300 **KE10000100133** KIT TERMO OLICLIMA XR300 C/MIST (inclui misturadora termostática) **KE10001100143** KIT TELHA OLICLIMA XR **KE40000000156**

COLETORES SOLARES

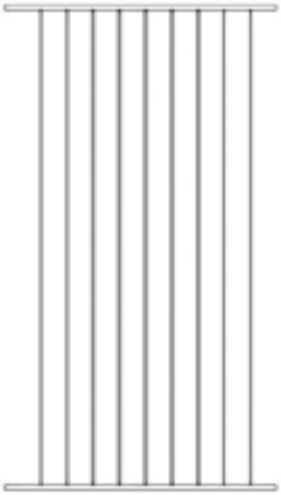

Componentes e Funcionamento do Coletor Solar Oliclima:
O coletor solar é o coração do sistema solar Oliclima, responsável por captar a energia do sol e convertê-la em calor para aquecer a água. Para garantir a máxima eficiência e durabilidade, o coletor é cuidadosamente projetado e fabricado com tecnologia de ponta.

1. VIDRO DE PROTEÇÃO:
O coletor é protegido por um vidro especial com características óticas adequadas, que permite a passagem da radiação solar com a mínima perda, ao mesmo tempo em que reduz a perda de calor por convecção e radiação.

2. ABSORVEDOR SELETIVO:
A radiação solar que atravessa o vidro é absorvida por um absorvedor em folha de alumínio revestido com um material altamente absorvente: o alumínio seletivo. Este material é aplicado através da técnica PVD (Physical Vapour Technique), uma tecnologia de ponta que garante um revestimento uniforme e de alta qualidade.

3. TECNOLOGIA PVD:
A técnica PVD, que utiliza a deposição por dispersão e a vaporização de feixes de eletrões, permite criar um revestimento com propriedades óticas específicas. O objetivo é maximizar a absorção da luz solar e minimizar as perdas de calor, garantindo que a energia captada seja efetivamente transferida para a água.

4. TESTES DE QUALIDADE:
A qualidade do absorvedor é rigorosamente testada de acordo com as normas europeias, garantindo o seu desempenho e durabilidade.

5. TUBOS DE COBRE:
A placa absorvedora de alumínio seletivo é soldada a laser aos tubos de cobre, onde circula o fluido solar. Esta estrutura, localizada no interior do coletor, absorve a radiação solar e a converte em calor, que é transferido para o fluido solar.

6. ISOLAMENTO TÉRMICO:
Para evitar a perda de calor para o ambiente, a rede de tubos de cobre ligada ao absorvedor de alumínio seletivo é montada numa caixa de alumínio. Material isolante é colocado entre a rede de tubos de cobre e o fundo da caixa, bem como nas laterais, garantindo que o calor gerado seja direcionado para o acumulador.
Em resumo, o coletor solar Oliclima é um componente fundamental do sistema solar, responsável por:
- Captar a energia solar com alta eficiência.
- Converter a energia solar em calor.
- Transferir o calor para o fluido solar.
- Minimizar as perdas de calor para o ambiente.

Com sua tecnologia avançada e materiais de alta qualidade, o coletor solar Oliclima garante o máximo desempenho e durabilidade do sistema solar, proporcionando água quente de forma eficiente e sustentável.

Código	Descrição
KE30000100009	COLETOR SOLAR ARIS 2004 2M2
KE30000100010	COLETOR SOLAR ARIS2504 2.5M2

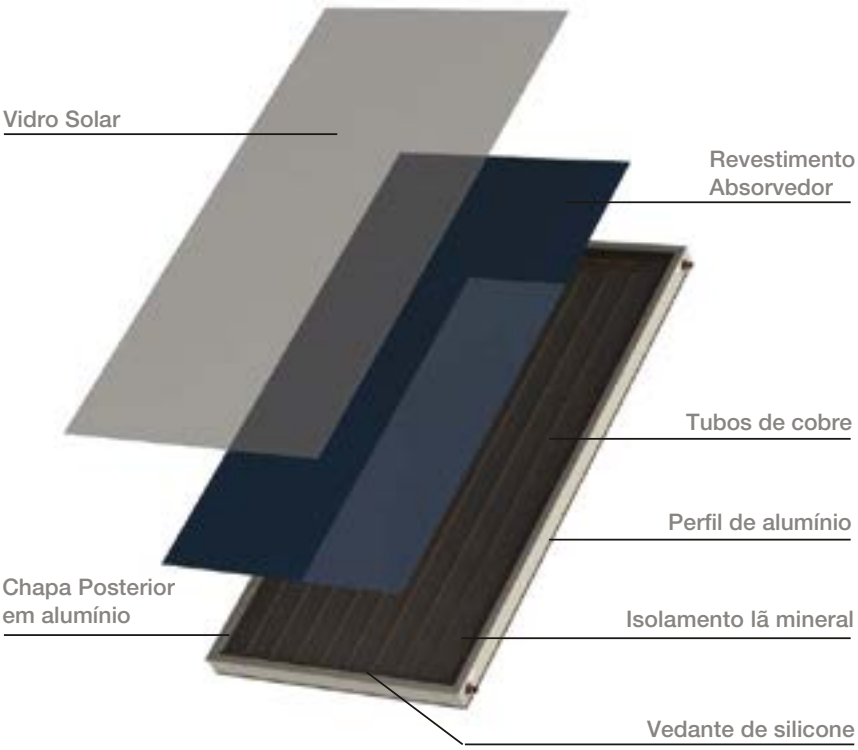

		ARIS 2004	ARIS 2504
Dimensões	mm	1040X2040X89	1240X2040X89
Área total	m^2	2.11	2.52
Área abertura	m^2	1.92	2.30
Área Absorção	m^2	1.91	2.28
Peso	kg	42	45
Perfil Lateral		Alumínio 1.3mm de espessura pintado	
Chapa Posterior		Alumínio 0.4 mm de espessura	
Absorvedor		Alanod Mirotherm – 0.4mm de espessura	
Absorção	%	95	
Emissão	%	5	
Ligações	Ø mm	22	
Tubos Serpentina	Ø mm – Nr	Ø8 – 9pcs	Ø8 – 11pcs
Vidro Transparente		3.2mm vidro solar, 91.8% transmissão	
Isolamento		Lã mineral com 40mm de espessura – densidade 40 kg/m^3	

ACUMULADORES TERMOSSIFÃO PARA CIRCULAÇÃO NATURAL

Aproveite o máximo de energia e conforto com o nosso acumulador horizontal de camisa

CARACTERÍSTICAS

- Troca de calor otimizada: O design com camisa garante uma permuta térmica eficiente, proporcionando água quente de forma rápida.
- Durabilidade e proteção: O interior em aço vitrificado, aliado ao duplo ânodo de magnésio, oferece dupla proteção contra corrosão, aumentando a vida útil do acumulador.
- Economia de energia: O isolamento de 40mm de espessura minimiza a perda de calor, garantindo maior eficiência energética e economia.
- Flexibilidade: A possibilidade de integrar uma resistência elétrica com termóstato permite o uso em dias de menor radiação solar, garantindo água quente sempre que precisar.

ESPECIFICAÇÕES

- Tipo: Horizontal
- Material do interior: Aço vitrificado
- Proteção contra corrosão: Duplo ânodo de magnésio
- Isolamento: 40mm
- Resistência elétrica: Série

VANTAGENS

- Maior eficiência energética
- Maior durabilidade
- Fácil instalação
- Flexibilidade de uso

Descrição	Código
ACUMULADOR XR160	**KE40000000140**
ACUMULADOR XR200	**KE40000000141**
ACUMULADOR XR300	**KE40000000142**

ACUMULADORES TERMOSSIFÃO|características técnicas

MODELO		XR160	XR200	XR300
Capacidade	L	160	202	311
Diâmetro externo	mm	580	580	580
Comprimento	mm	1050	1300	1850
Superfície do permutador	m^2	0.74	1.07	1.92
Volume do permutador	L	7.58	10.92	19.56
Ligações	pol		3/4”	
Proteção interna		Revestimento vitrificado aquecido a 860^{0}C + ânodo de magnésio		
Isolamento		Espuma de PU injetada com 50mm de espessura - densidade 42 kg/m^3		
Capa Externa		Chapa metálica de 0,5 mm de espessura com 3 camadas de proteção RAL9006		
Máxima pressão de serviço	bar	10	10	10
Máxima temperatura de serviço	ºC	95	95	95
Resistência elétrica	kW	2.5	2.5	2.5

GRUPO DE CIRCULAÇÃO SOLAR S2S3 25/6

Os grupos de circulação solar são a solução ideal para quem busca praticidade e eficiência em sistemas de aquecimento solar. Ao integrar todos os componentes hidráulicos essenciais em um único produto, eles simplificam a instalação e otimizam o desempenho do sistema.

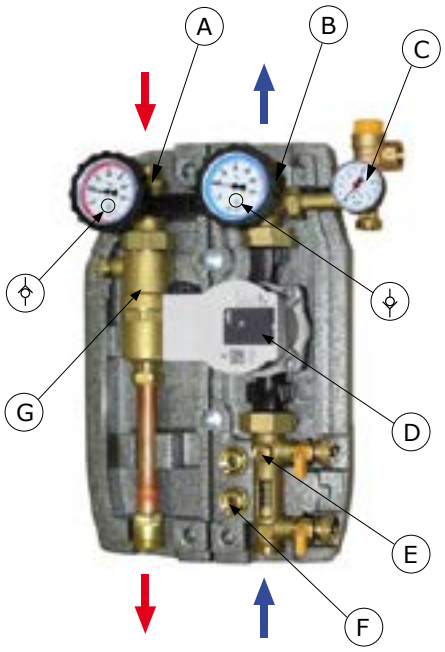

COMPONENTES INTEGRADOS

- Regulador de caudal com válvulas de carga/descarga: Permite o controlo preciso do fluxo do circuito solar e facilita a manutenção do sistema.
- Circulador de alta eficiência Wilo para ST 25/6 iPWM: Garante a circulação eficiente do circuito solar, com baixo consumo de energia.
- Válvula de retenção integrada na válvula de esfera: Impede o retorno do liquido solar, garantindo o funcionamento correto do sistema.
- Separador de microbolhas: Remove o ar do sistema, evitando ruídos e aumentando a eficiência.
- Grupo de segurança de 6 bar com manômetro de 0-10 bar: Protege o sistema contra sobrepressão, garantindo a segurança e a durabilidade.
- Placa traseira de metal: Facilita a instalação do grupo de circulação tanto na parede quanto no depósito.
- Isolamento em EPP: Minimiza a perda de calor, aumentando a eficiência energética do sistema.

ESPECIFICAÇÕES TÉCNICAS

- Distância entre eixos: 125 mm (grupos de duas vias)
- Pressão nominal (PN): 10 bar
- Temperatura contínua máxima: 120°C

VANTAGENS

- Instalação rápida e fácil
- Economia de tempo e custos
- Maior eficiência do sistema
- Design compacto e funcional
- Segurança e durabilidade garantidas

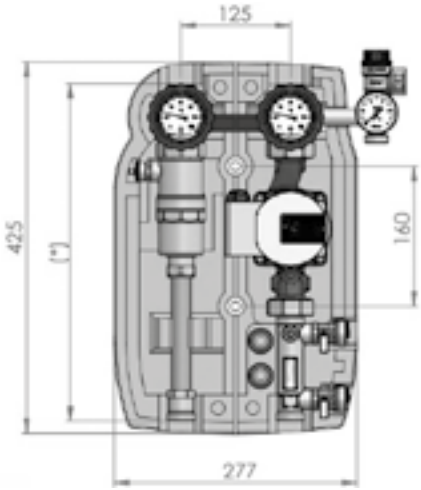

A. Válvula de esfera de alimentação fornecida com válvula de retenção, fornecido com termómetro de anel vermelho, gama de 0-120°C
b. Válvula de esfera de retorno fornecida com válvula de retenção, fornecido com termómetro de anel azul, intervalo de 0°C a 120°C
C. Válvula de segurança de 6 bar com manómetro de 0-10 bar
D. Bomba de circulação síncrona de alta eficiência controlada externamente por PWM
E. Medidor de caudal com regulação de caudal com válvulas de enchimento e drenagem
F. Par de uniões de mangueira para enchimento e drenagem
G. Desareador fornecido com purgador manual

Descrição	Código
KIT SOLAR S2S3 25/6	**KE40000000201**

GRUPO CIRCULAÇÃO SOLAR | diagrama de ligação

O esquema mostra uma possível aplicação do produto para águas quentes domésticas. O circulador deve estar sempre ligado com o lado que transmite a água fria da serpentina do acumulador para os coletores solares.

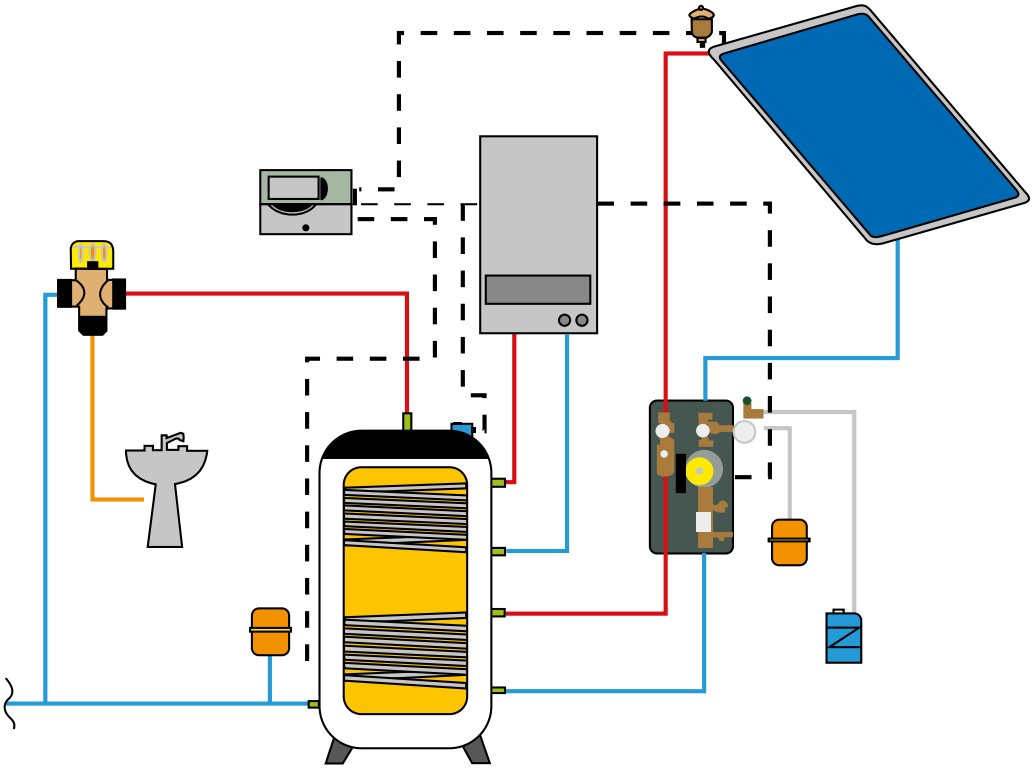

GRUPO CIRCULAÇÃO SOLAR | diagrama do circulador

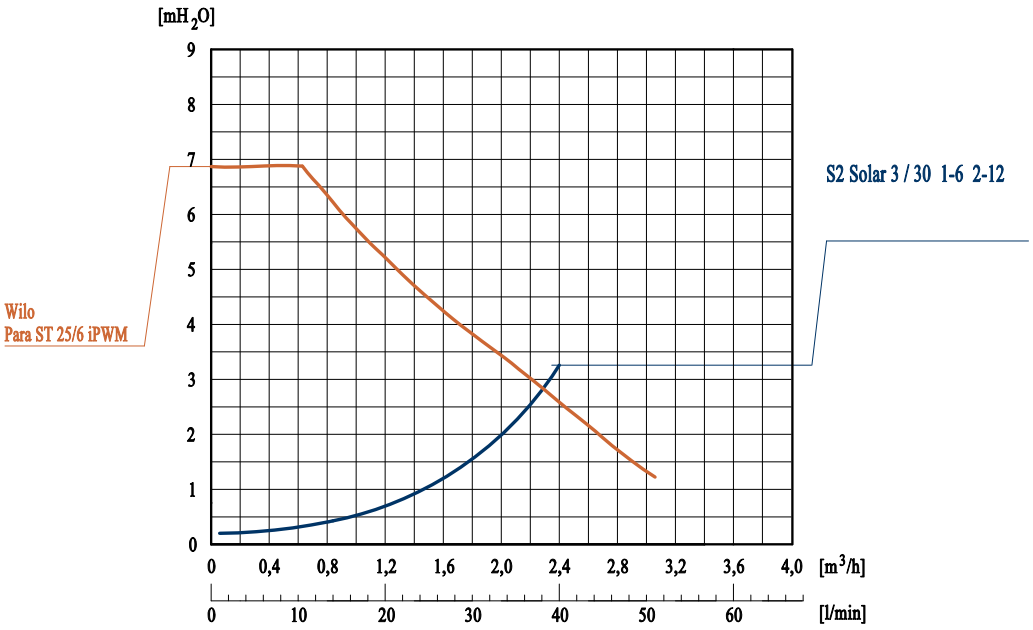

UNIDADE DE CONTROLO STANDARD **OLI**CLIMA S

Unidade de Controlo Solar: 9 Configurações para Máxima Eficiência
A unidade de controlo solar é a solução ideal para otimizar o seu sistema de aquecimento solar. Com 9 configurações solares pré-definidas, este dispositivo adapta-se a diferentes necessidades e garante o máximo aproveitamento da energia solar.

FUNCIONALIDADES
- 9 configurações solares: Definir a configuração ideal para o sistema, maximizando a sua eficiência.
- Ecrã LCD: Visualização de forma clara as temperaturas das sondas, o estado dos relés e o diagnóstico de erros.
- 2 sondas PT1000: Medição precisa da temperatura para um controlo otimizado do sistema.
- Fácil utilização: Interface intuitiva para uma configuração e monitorização simples.
- Diagnóstico de erros: Identificação de problemas rapidamente, garantindo o bom funcionamento do sistema.

VANTAGENS
- Maior eficiência energética: Otimiza o sistema solar e reduz os custos de energia.
- Fácil instalação e utilização: Configuração da unidade de controlo de forma simples e intuitiva.
- Monitorização completa: Verificação do desempenho do sistema solar de forma clara e detalhada.
- Segurança e fiabilidade: Controlo preciso e seguro do sistema solar.

ESPECIFICAÇÕES TÉCNICAS
- Alimentação: 230V
- Dimensões (mm): 115 x 86 x 45
- Relé: 1 x 230V
- Sondas: 2 x PT1000

Descrição	CÓDIGO
CENTRALINA SOLAR S C/2SOND	**KE40000000202**

CENTRALINA STANDARD S | diagrama de ligações

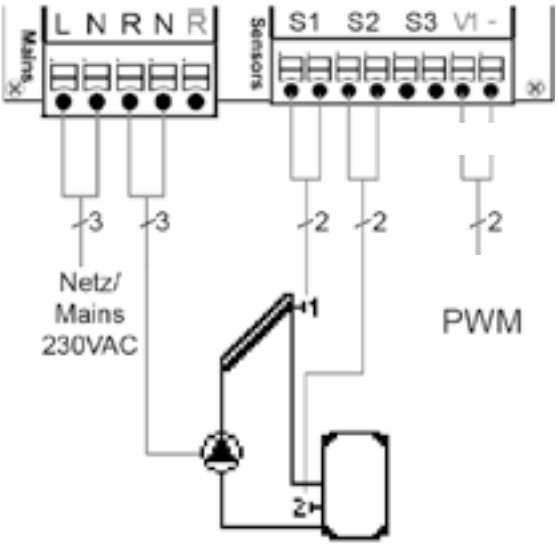

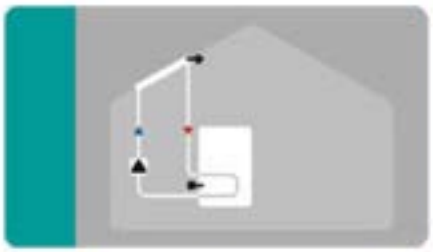

Solar com armazenamento

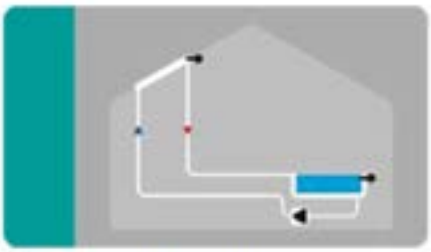

Solar com piscina

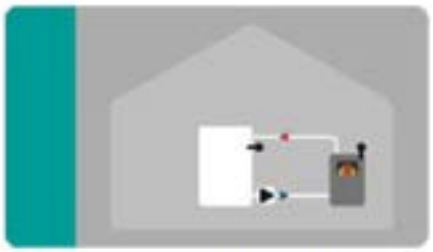

Caldeira de combustível sólido integral com armazenamento

Função termostato

Delta T universal

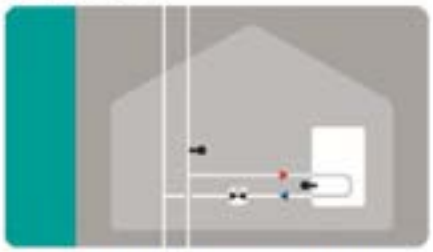

Válvula de encerramento

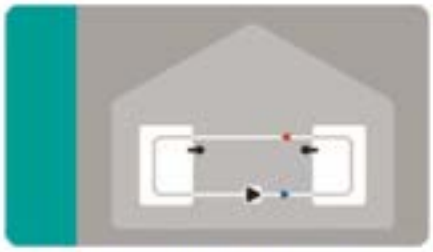

A transferência de armazenamento

Fluxo de retorno aumenta

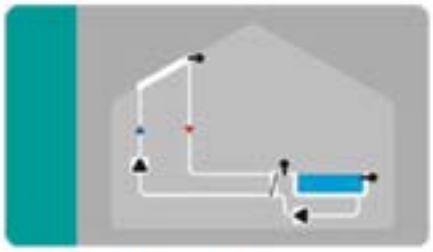

Solar com permutador de calor (sonda no circuito secundário) e piscina

UNIDADE DE CONTROLO PROFISSIONAL **OLI**CLIMA M

UNIDADE DE CONTROLO SOLAR AVANÇADA: 25 CONFIGURAÇÕES PARA MÁXIMA EFICIÊNCIA

Otimize o seu sistema de aquecimento solar com a unidade de controlo solar de última geração. Com 25 configurações solares, este dispositivo adapta-se a diversas necessidades e garante o máximo aproveitamento da energia solar.

FUNCIONALIDADES

- 25 configurações solares: Permite a configuração ideal para o sistema solar, maximizando a sua eficiência e adaptando-o a diferentes cenários.
- Ecrã LCD: Visualização de forma clara as temperaturas das sondas, o estado dos relés e o diagnóstico de erros, tudo num único ecrã de fácil leitura.
- 3 sondas PT1000: Medição precisa da temperatura em diferentes pontos do sistema, permitindo um controlo otimizado e eficiente.
- Interface intuitiva: Configuração e monitorização simples e acessível, mesmo para utilizadores sem conhecimento técnico.
- Diagnóstico de erros: Identificação de problemas rapidamente, garantindo o bom funcionamento do sistema e evitando interrupções.

VANTAGENS

- Maior eficiência energética: Otimiza o sistema solar e reduz os custos de energia, aproveitando ao máximo a luz solar.
- Fácil instalação e utilização: Configuração da unidade de controlo de forma simples e intuitiva, sem necessidade de conhecimentos técnicos avançados.
- Monitorização completa: Verificação do desempenho do sistema solar de forma clara e detalhada, com informações precisas sobre temperaturas e estados.
- Segurança e fiabilidade: Controlo preciso e seguro do sistema solar, garantindo o bom funcionamento e a durabilidade dos equipamentos.

APLICAÇÕES

- Sistemas de aquecimento solar residencial
- Sistemas de aquecimento solar comercial
- Sistemas de aquecimento de água para piscinas
- Sistemas de aquecimento solar industrial

ESPECIFICAÇÕES TÉCNICAS

- Alimentação: 230V
- Dimensões (mm): 163 x 110 x 51
- Relé: 2 x 230V
- Sondas: 3 x PT1000

Descrição	CÓDIGO
CENTRALINA SOLAR M C/3SOND	**KE40000000203**

CENTRALINA STANDARD M | diagrama de ligações

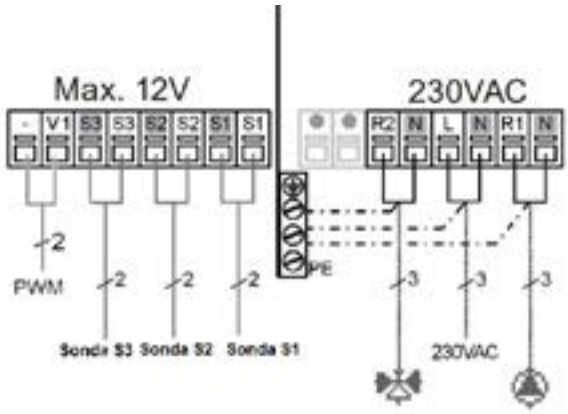

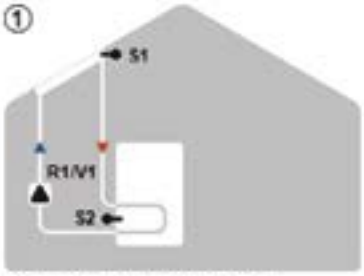

Solar com armazenamento

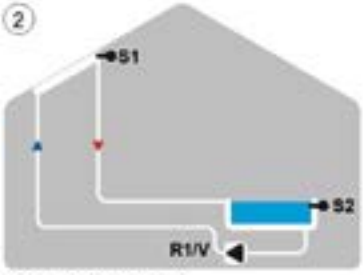

Solar com piscina

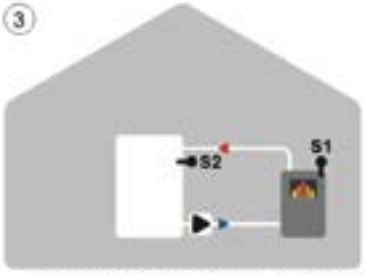

Caldeira de combustível sólido com armazenamento

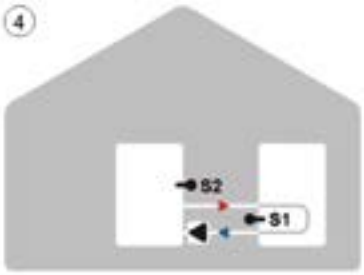

A transferência de armazenamento

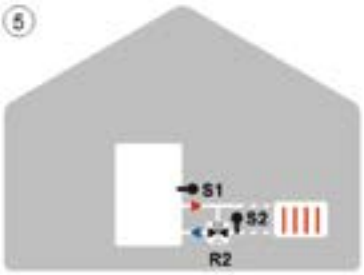

Aumento do fluxo de retorno do circuito de aquecimento

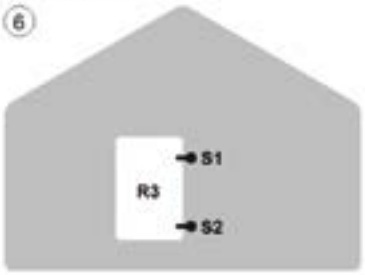

Termostato

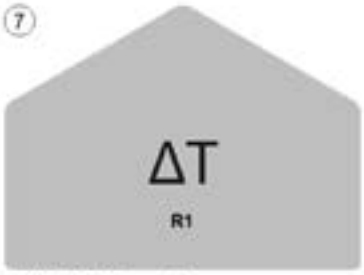

Delta T Universal

Válvula de encerramento

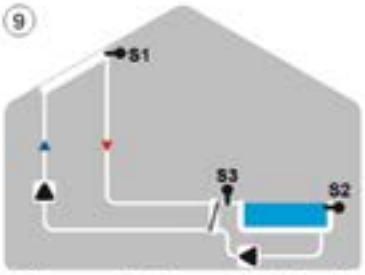

Solar com piscina e permutador de calor

Solar com termostato (sistema de aquecimento auxiliar)

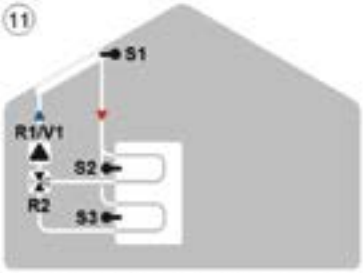

Solar com duas zonas de armazenamento

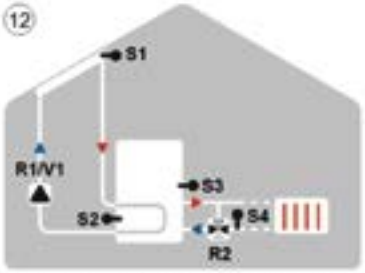

Solar com circuito de aquecimento

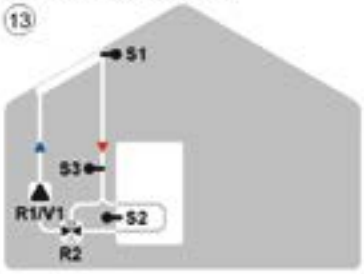

Solar com bypass

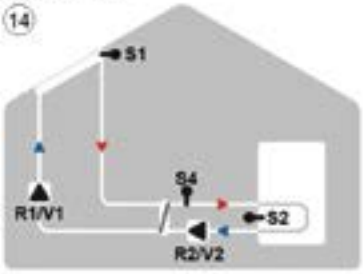

Solar com permutador de calor

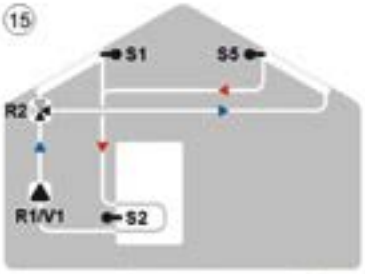

Solar com 2 coletor de superfícies

16

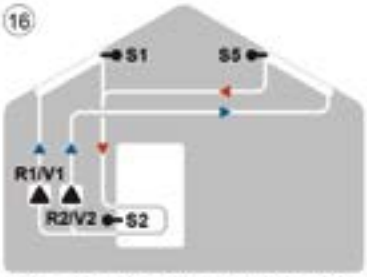

Solar com 2 coletor de superfícies e 2 bombas

17

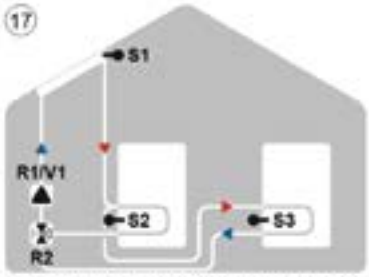

Solar com 2 depósitos e válvula de comutação

18

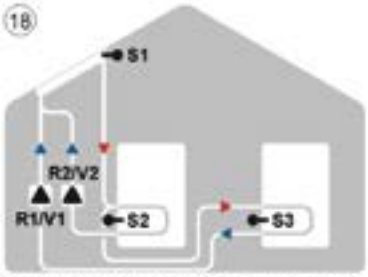

Solar com 2 depósitos e bombas 2

19

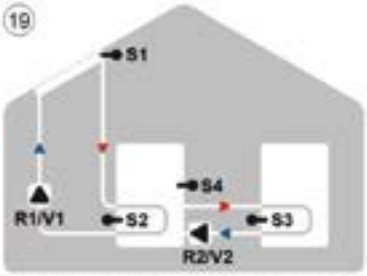

Solar com armazenamento de transferência

20

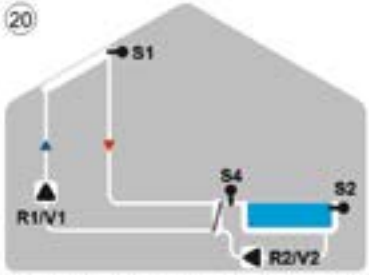

Solar com piscina e permutador de calor

21

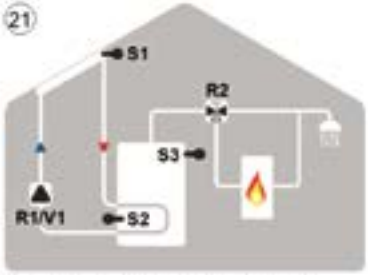

Solar com termostato e válvula

22

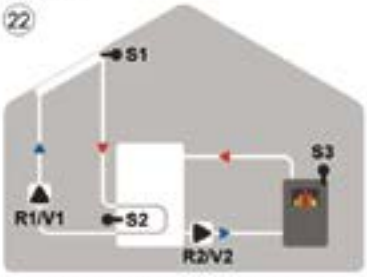

Solar e caldeira de combustível sólido

23

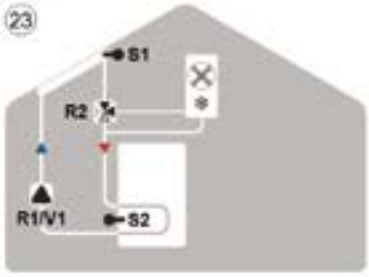

Solar com arrefecimento de 1 (coletor de arrefecimento)

24

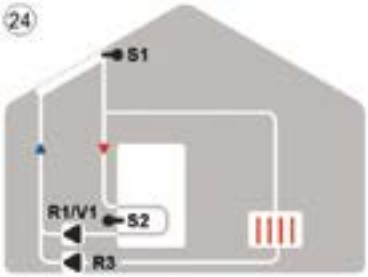

Solar com arrefecimento de 2

23

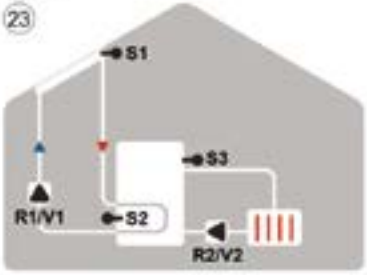

Solar com arrefecimento de 3 (coletor de arrefecimento)

26

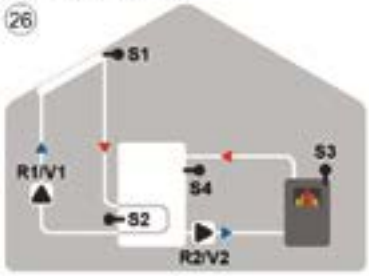

Solar com armazenamento e caldeira de combustível sólido e S4

27

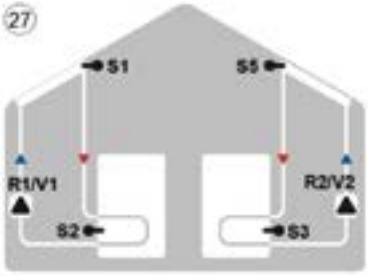

2x Solar

ESTRUTURAS EM AÇO GALVANIZADO PARA SISTEMAS FORÇADOS

DESCRIÇÃO		CÓDIGO
SUPORTE 1 COLETOR	Estrutura de suporte para coletores solares	**KE40000000153**
SUPORTE 2 COLETORES	Estrutura de suporte para coletores solares	**KE40000000154**

SISTEMAS SOLARES **OLI**CLIMA | ACESSÓRIOS PARA CIRCULAÇÃO FORÇADA

ESTRUTURAS EM AÇO GALVANIZADO PARA SISTEMAS FORÇADOS

PRODUTO

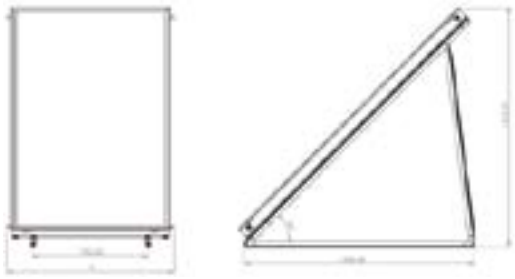

KE40000000153

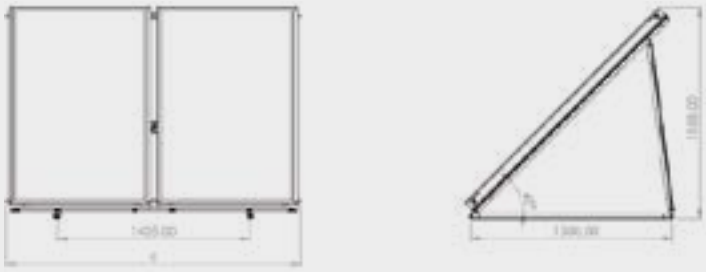

KE40000000154

NOTA: As estruturas de suporte são válidas para instalações em coberturas planas e inclinadas (telha)

	Quant.	Quant.	Quant.	Quant.	Quant.
				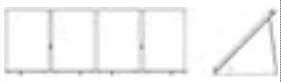	
	x1	0	x1	0	x1
	0	x1	x2	x2	x2
	ARIS2004: X=1090mm ARIS2504: X=1290mm	ARIS2004: X=2180mm ARIS2504: X=2580mm	ARIS2004: X=3270mm Y=547mm ARIS2504: X=3870mm Y=847mm	ARIS2004: X=4360mm Y=755mm ARIS2504: X=5160mm Y=1155mm	ARIS2004: X=5450mm Y=755mm Z=547mm ARIS2504: X=6450mm Y=1155mm Z=847mm

DISSIPADORES DE CALOR ATIVOS

DISSIPADORES DE CALOR EM AÇO GALVANIZADO COM TRATAMENTO EPÓXI ANTI CORROSÃO

MÁXIMA EFICIÊNCIA E DURABILIDADE PARA APLICAÇÕES SOLARES

Os dissipadores de calor são projetados para oferecer o máximo desempenho e durabilidade em aplicações solares exigentes. Fabricados em aço galvanizado pintado com tratamento epóxi anti corrosão, garantem resistência à corrosão e longa vida útil, mesmo em ambientes agressivos.

CARACTERÍSTICAS

- Construção Robusta: Fabricados em aço galvanizado pintado, oferecendo alta resistência mecânica e durabilidade.
- Tratamento Anti corrosão: Revestimento em epóxi que protege contra a corrosão, aumentando a vida útil do dissipador.
- Alto Desempenho: Projetados para dissipar o calor de forma eficiente, garantindo o bom funcionamento dos equipamentos.
- Condições de Funcionamento Otimizadas:
- Temperatura ambiente: 35ºC
- Humidade relativa: 50%
- Temperatura do fluido na entrada: 105ºC
- Temperatura de saída: 95ºC
- Fluido: Glicol 30%

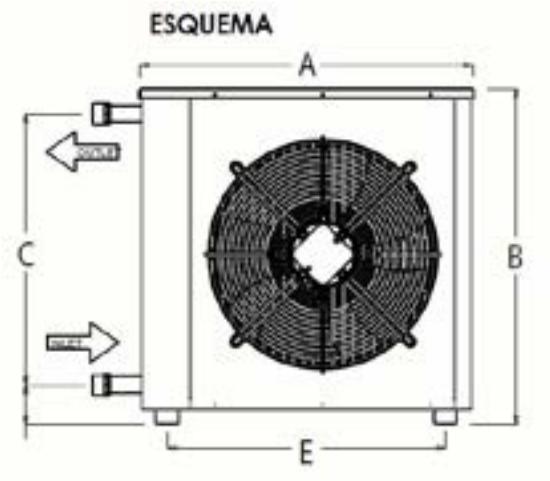

VANTAGENS

- Maior Durabilidade: Aço galvanizado e pintura epóxi garantem resistência à corrosão e longa vida útil.
- Eficiência Térmica: Projetados para dissipar o calor de forma eficiente, protegendo os equipamentos contra superaquecimento.
- Confiabilidade: Fabricados com materiais de alta qualidade e projetados para oferecer desempenho confiável em condições exigentes.
- Versatilidade: Disponíveis em modelos monofásicos ou trifásicos para atender diversas aplicações.

ESPECIFICAÇÕES TÉCNICAS

- Material: Aço galvanizado pintado com epóxi anticorrosão.
- Tipo: Monofásico.
- Condições de Funcionamento:
- Temperatura ambiente: 35ºC
- Humidade relativa: 50%
- Temperatura do fluido na entrada: 105ºC
- Temperatura de saída: 95ºC
- Fluido: Glicol 30%

DISSIPADORES DE CALOR ATIVOS | Modelos disponíveis

DESCRIÇÃO	CÓDIGOS
DISSIPADOR 5,6 KW	**KE40000000501**
DISSIPADOR 12,2 KW	**KE40000000502**
DISSIPADOR 17,7 KW	**KE40000000503**
DISSIPADOR 32.8 KW	**KE40000000504**
DISSIPADOR 41.3 KW	**KE40000000505**
DISSIPADOR 51.4 KW	**KE40000000506**
DISSIPADOR 57.2 KW	**KE40000000507**

Código	POTÊNCIA (KW)	Consumo (W)	Qágua (m3/h)	Peso (kg)	Niv. Son. Db (A)	A	B	C	E	Conexão
KE40000000501	5.6	48	0.4	14	29	442	400	265	330	½"
KE40000000502	12.2	90	0.9	21	31	542	500	365	430	1"
KE40000000503	17.7	165	1.3	21	32	542	500	365	430	1"
KE40000000504	32.8	600	2.4	34	43	695	700	465	580	1 ¼"
KE40000000505	41.3	600	3.0	35	43	695	700	565	580	1 ¼"
KE40000000506	51.4	720	3.8	40	47	695	700	540	580	1 ¼"
KE40000000507	57.2	720	4.1	50	45	835	800	665	720	1 ½"

PERMUTADORES DE CALOR

PERMUTADOR DE CALOR DE PLACAS EM AÇO INOXIDÁVEL AISI 316: EFICIÊNCIA E DURABILIDADE PARA DIVERSAS APLICAÇÕES

CONSTRUÇÃO ROBUSTA E MATERIAIS DE ALTA QUALIDADE

- Placas em aço inoxidável AISI 316: Garante alta resistência à corrosão e longa vida útil, ideal para aplicações em contato com água.
- Juntas de borracha em NRB aparafusadas: Vedação segura e durável, evitando fugas e garantindo o bom funcionamento do permutador.
- Quadro em aço carbono pintado: Estrutura resistente e durável, com pintura que protege contra a corrosão e aumenta a vida útil do equipamento.

APLICAÇÕES VERSÁTEIS

- Produção de AQS (Água Quente Sanitária): Ideal para aquecimento de água para uso doméstico ou comercial, como em chuveiros, torneiras e sistemas de aquecimento central.
- Aquecimento: Perfeito para sistemas de aquecimento de ambientes, como radiadores, piso radiante e sistemas de aquecimento solar.

VANTAGENS

- Alta eficiência: Permite a troca de calor entre fluidos de forma rápida e eficiente, economizando energia e garantindo o melhor desempenho do sistema.
- Durabilidade: Fabricado com materiais de alta qualidade que garantem longa vida útil e resistência à corrosão.
- Versatilidade: Pode ser utilizado em diversas aplicações, como produção de AQS e aquecimento.
- Fácil instalação e manutenção: Design compacto e modular que facilita a instalação e a manutenção do equipamento.
- Segurança: Materiais e construção seguros para uso em contato com água potável e em sistemas de aquecimento.

ESPECIFICAÇÕES TÉCNICAS

- Material das placas: Aço inoxidável AISI 316
- Material das juntas: Borracha em NRB
- Material do quadro: Aço carbono pintado
- Aplicações: Produção de AQS e aquecimento

PERMUTADORES DE CALOR|características técnicas

Nº PLACAS	CALDEIRAS AQS (KW)	SOLAR AQS (KW)
9	37	16
15	75	26
21	100	38
25	124	45
31	155	56
37	186	66
41	206	74
49	248	88
57	287	99
61	310	109

PERMUTADORES DE CALOR| Modelos disponíveis

DESCRIÇÃO	CÓDIGOS
PERMUTADOR INOX 9 PLACAS	**KE40000000411**
PERMUTADOR INOX 15 PLACAS	**KE40000000412**
PERMUTADOR INOX 21 PLACAS	**KE40000000413**
PERMUTADOR INOX 25 PLACAS	**KE40000000414**
PERMUTADOR INOX 31 PLACAS	**KE40000000415**
PERMUTADOR INOX 37 PLACAS	**KE40000000416**
PERMUTADOR INOX 41 PLACAS	**KE40000000417**
PERMUTADOR INOX 49 PLACAS	**KE40000000418**
PERMUTADOR INOX 57 PLACAS	**KE40000000419**
PERMUTADOR INOX 61 PLACAS	**KE40000000420**

ACESSÓRIOS

DESCRIÇÃO		CÓDIGOS
MISTURADORA TERMOSTÁTICA 3/4"	- Misturadora termostática para aplicações solares térmicas - Campo de regulação: 30 a 65ºC - Temperatura máxima de entrada: 120ºC em 20 segundos - Pressão máxima estática: 10 bar - Pressão máxima dinâmica: 5 bar - Função anti queimadura - Aconselhada para depósitos até 300 litros	**KE40000000007**
MISTURADORA TERMOSTÁTICA 1"	- Misturadora termostática para aplicações solares térmicas - Campo de regulação: 30 a 65ºC - Temperatura máxima de entrada: 120ºC em 20 segundos - Pressão máxima estática: 10 bar - Pressão máxima dinâmica: 5 bar - Função anti queimadura	**KE40000000029**
VÁLVULA 3 VIAS MOTORIZADA 3/4"	- Manípulo para abertura manual - Ligações de 3/4” - 220 V 50Hz +/-10% - Normalmente fechada - Temperatura do fluído 90ºC - Tempo de abertura 18 segundos	**KE40000000026**
KIT FIXAÇÃO KVE7300	- Kit de ligação ao vaso de expansão completo; - Incluí válvula antirretorno; - Tubo flexível corrugado em aço inox 3/4” F; - Ligação 3/4”.	**KE40000100010**

DESCRIÇÃO		CÓDIGOS
GLYCOL THERFLUID 60Y 10 KG 	- Anticongelante para instalações solares térmicas à base de glicol monopropileno - Fornecido em embalagens de 10kg - Concentrado a 60%	**KE40000000014**
KIT ACESSÓRIOS 	Inclui: - Válvula de fecho de ½” - Purgador automático de ½ “ - Porta-sonda e purgador 22 x 3/4 M	**KE40000000034**
REGULADOR CAUDAL 5-40L/MIN 1” M 	- Permite regular o caudal entre 5 e 40 L/min	**KE40000000050**
UNIÃO P/ COBRE 22X22 	- União de aperto em cobre	**KE40000000510**
TAMPÃO P/ COBRE 22 	- Tampão de aperto em cobre	**KE40000000544**
REDUÇÃO 	- Redução M-F 3/4” x 1/2”	**KE40000000551**
TAMPÃO 	- Tampão 3/4” M	**KE40000000552**

Os esquentadores OLICLIMA são a garantia da simplicidade na produção de água quente sanitária.

Permitem responder às necessidades da maioria dos consumidores, permitindo uma produção AQS (de água quente sanitária) rápida e eficiente.

As suas dimensões compactas garantem uma escolha correta em função das necessidades da instalação.

OLICLIMA PRO | 12 L 36

ESQUENTADOR

OLICLIMA PRO | 12 L

Esquentador instantâneo a gás, ventilado para a produção de água quente.
Disponível na capacidade de 12 litros de série em gás natural ou propano.

- Sistema de Controlo Inteligente
- Definição de Temperatura por toque no display
- Baixas emissões NOx
- Integração com solar
- Múltiplos Pontos de Segurança
- Dimensões compactas
- Eficiência Energética A

ErP LOW NOX

DESCRIÇÃO	Classe energética ErP	PERFIL DE CONSUMO ErP	CÓDIGOS
ESQ OLICLIMA PRO 12L GN	A	M	KH10000001146
ESQ OLICLIMA PRO 12L P	A	M	KH10000001046

OLICLIMA PRO 12 L |dimensões

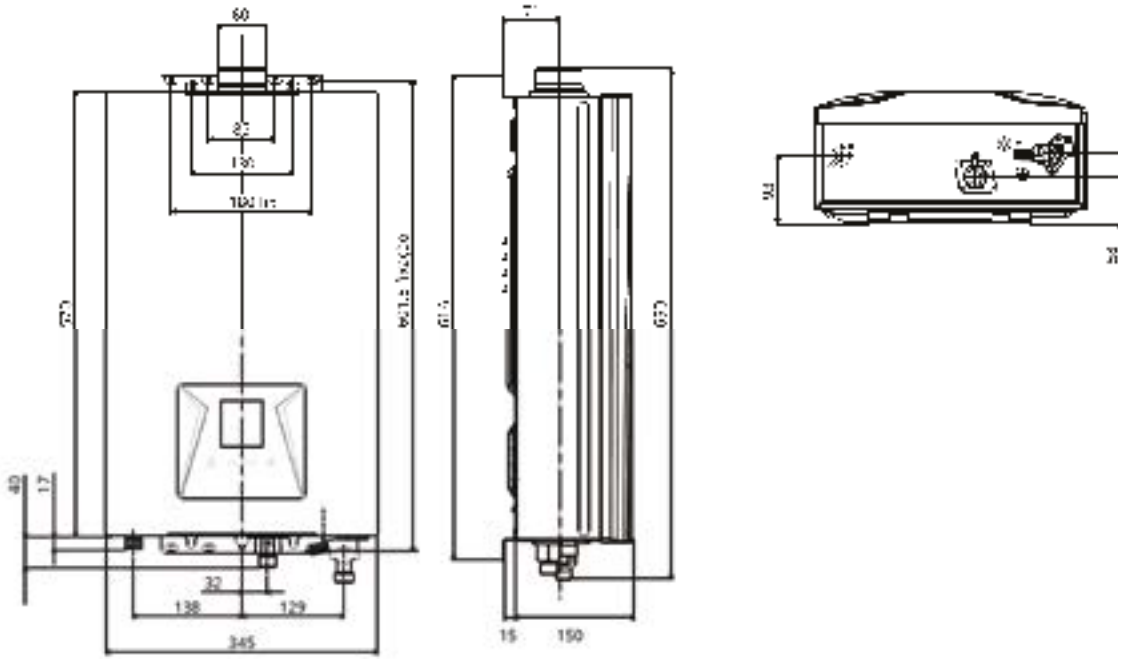

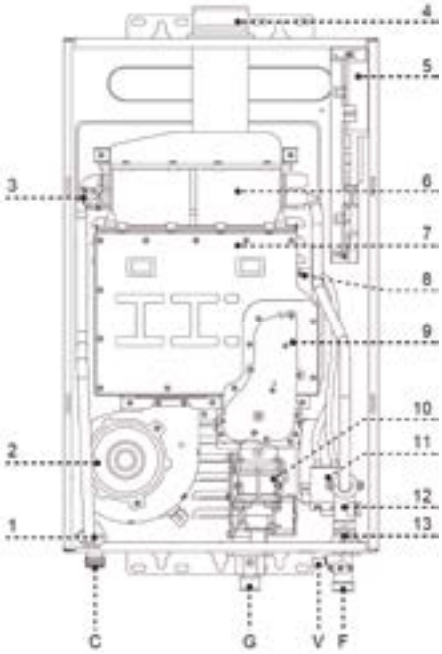

1. Sonda de temperatura de água de saída
2. Ventilador
3. Termóstato de limite de temperatura
4. Exaustão de fumos Ø60
5. Placa eletrónica
6. Permutador de calor
7. Câmara de combustão
8. Elétrodo de deteção de chama e ignição
9. Queimador
10. Válvula de gás
11. Transformador
12. Sensor de fluxo
13. Sonda de temperatura de água de entrada

C - Saída de água quente ½”
G - Entrada de gás ½”
V - Válvula de segurança e drenagem
F - Entrada de água fria ½”

OLICLIMA PRO 12 L| características técnicas

MODELO		OLICLIMA PRO 12	OLICLIMA PRO 12
Tipo de gás		GN	GPL
Certificação CE PIN		0063CR7772	
Tipo		B23,B53	
Categoria gás		II2H3P	
Tipo gás		G20-20mbar	G31-37mbar
Consumo máximo gás	GN m³/h GPL kg/h	2,54	1,81
NOx	mg/kWh	47 (low NOx)	
Potência térmica nominal mínima Qm	kW	8 kW	7 kW
Potência útil mínima Pm	kW	7,4	6,4
Pot térmica nominal máxima Qn (Hi)	kW	24	
Potência útil máxima Pn	kW	21	
Caudal nominal água (T 25°C)	L/min	12	
Caudal mínimo água	L/min	2,5	
Pressão máxima água	bar	10	
Pressão mínima água	bar	0,2	
Regulação temperatura água	°C	35-65	
Tensão/frequência alimentação elétrica		220VAC,50Hz	
Potência elétrica absorvida total	W	33	
Proteção elétrica		IPX2	
Método Ignição		Elétrodo	
Ligações	Entrada gás	G 1 / 2	
	Entrada água fria	G 1 / 2	
	Saída água quente	G 1 / 2	
Conduta de exaustão	mm	Ø60 Ø100	
Dimensões	Altura	570 mm	
	Largura	345 mm	
	Profundidade	150 mm	
Dimensões Embalagem	Altura	760 mm	
	Largura	430 mm	
	Profundidade	250 mm	
Peso	kg	15,4	
Peso líquido	kg	12,3	

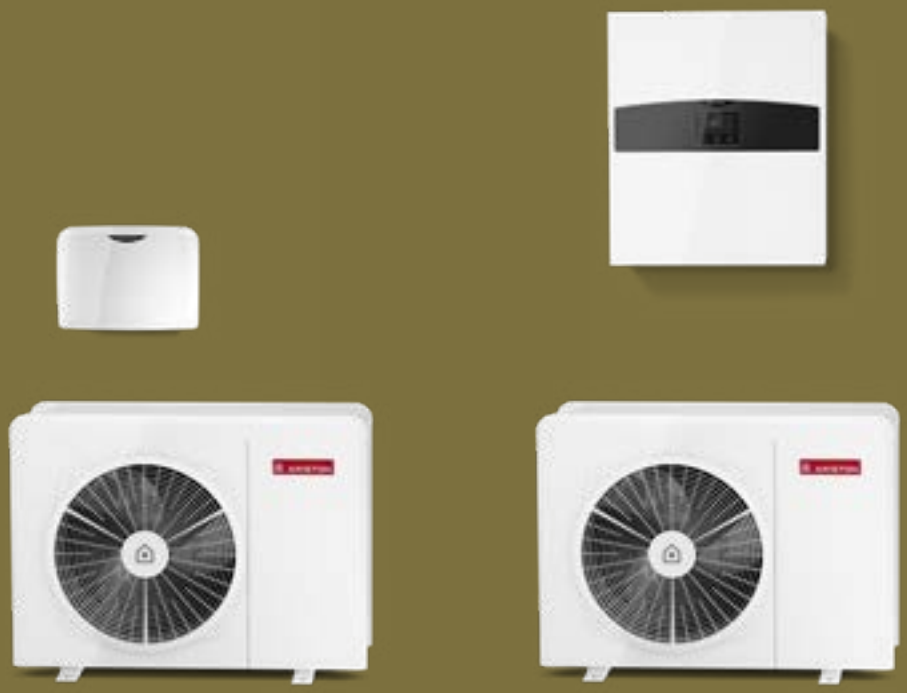

BOMBAS DE CALOR PARA AQUECIMENTO

OLICLIMA: Soluções Eficazes de Aquecimento com Bombas de Calor.

A OLICLIMA apresenta a sua linha de bombas de calor de alta performance, projetadas para proporcionar o máximo de conforto e eficiência energética em sua casa ou empresa.

Tecnologia Inovadora para o Seu Conforto
As nossas bombas de calor utilizam tecnologias de ponta para capturar o calor do ar externo, transferindo-o para o interior do ambiente de forma eficiente e económica.

OLICLIMA

NIMBUS M PLUS 40
NIMBUS M POCKET 42

BOMBAS DE CALOR PARA AQUECIMENTO

NIMBUS M PLUS

BOMBA DE CALOR AEROTÉRMICA MONOBLOCO AR/ÁGUA

PARA AQUECIMENTO, ARREFECIMENTO E ÁGUA QUENTE SANITÁRIA

- Aerotermia com tecnologia inverter e modulação contínua para se adaptar às necessidades do momento, conseguindo assim uma maior eficiência.
- Sobrepotenciada, consegue maior potência a temperaturas extremas, garantindo sempre o conforto.
- Permutador de ar/gás com tratamento anticorrosão Blue Fin®, que aumenta a proteção contra as condições atmosféricas mais exigentes.
- Sensys HD incluída de série, que funciona simultaneamente como interface e controlo do sistema, sonda ambiente modulante e humidóstato.
- Conetividade ARISTON NET incluída de série, que permite ao utilizador controlar o sistema a partir do telemóvel e, se a tiver contratado, receber assistência online do Serviço de Assistência Técnica oficial Ariston.
- Sonda de temperatura exterior incluída de série, para garantir uma termorregulação ótima.
- Unidade interior mural com todos os componentes integrados de série dentro do mesmo volume: filtro magnético e de partículas (para uma maior durabilidade do equipamento), vaso de expansão de aquecimento de 12 litros e resistências elétricas configuráveis para aquecimento e/ou AQS.
- Compatível com acumuladores de diferentes capacidades (200, 300 e 450 litros) para a produção de água quente sanitária.

DESCRIÇÃO	CÓDIGOS
BC NIMBUS M PLUS 35	KI10000000040
BC NIMBUS M PLUS 50	KI10000000041
BC NIMBUS M PLUS 80	KI10000000042
BC NIMBUS M PLUS 80 T	KI10000000043
BC NIMBUS M PLUS 120	KI10000000044
BC NIMBUS M PLUS 120 T	KI10000000045
BC NIMBUS M PLUS 150	KI10000000046
BC NIMBUS M PLUS 150 T	KI10000000047
KIT EXOGEL (obrigatório)	KI20000000101
KIT SONDA ACUMULADOR PLUS	KI20000000106
BANDEJA RECOLHA CONDENSADOS	KI20000000115
KIT AQS PLUS (válvula 3 vias)	KI20000000105

NIMBUS M PLUS| esquema de princípio

LEGENDA

Esquema proposto:
NIMBUS PLUS M R32 para aquecimento/ arrefecimento

Incluídos de serie:
1 Unidade interior PLUS M R32
2 Unidade exterior MONOBLOC R32
3 Sonda externa
4 Unidade de controlo SENSYS HD
5 Gateway ARISTON NET

Acessórios de instalação:
6 Válvulas de corte unidade exterior*
7 Kit exogel*
8 Bypass diferencial*
9 Barra de ligações*
10 Ventiloconvetor
11 Piso radiante

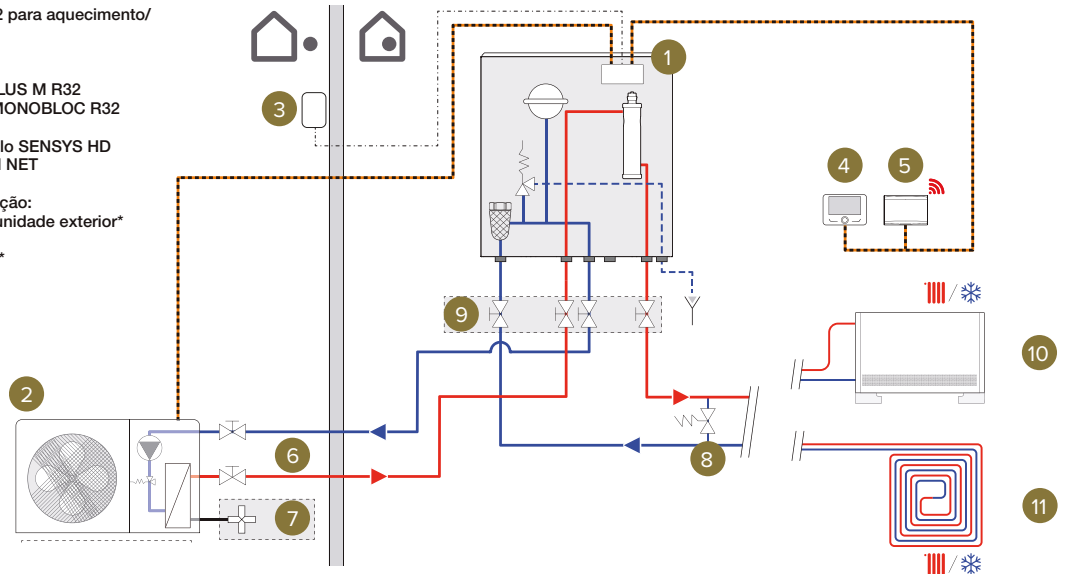

* Acessórios disponíveis em catálogo Ariston — Água aquecimento/arrefecimento — Água AQS

NIMBUS M PLUS | características técnicas

Modelo	Potência máxima (KW)	Ligação elétrica	Temperatura do ar Min.~Máx. (ºC) Aquec./Arref.	Tª Impulsão Min. Arref./Máx. Aquec- (ºC)	Classe ERP Aquec. Alta/ Baixa Temperatura Clima médio de D a A+++/ de D a A+++/de F a A+
BC NIMBUS M PLUS 35	6.4	Monofásica	-20~+35 / +10~+43	+5 / + 60	A++/A+++
BC NIMBUS M PLUS 50	7.6	Monofásica	-20~+35 / +10~+43	+5 / + 60	A++/A+++
BC NIMBUS M PLUS 80	11.7	Monofásica	-20~+35 / +10~+43	+5 / + 60	A++/A+++
BC NIMBUS M PLUS 80 T	11.7	Trifásica	-20~+35 / +10~+43	+5 / + 60	A++/A+++
BC NIMBUS M PLUS 120	14.4	Monofásica	-20~+35 / +10~+43	+5 / + 60	A++/A+++
BC NIMBUS M PLUS 120 T	14.4	Trifásica	-20~+35 / +10~+43	+5 / + 60	A++/A+++
BC NIMBUS M PLUS 150	17.7	Monofásica	-20~+35 / +10~+43	+5 / + 60	A++/A+++
BC NIMBUS M PLUS 150 T	17.7	Trifásica	-20~+35 / +10~+43	+5 / + 60	A++/A+++

Notas:
1 – Temperatura ar 7ºC; Temperatura água 30/35ºC (EN 14511)
2 – Temperatura ar 25ºC; Temperatura água 23/18ºC (EN 14511)

UNIDADE EXTERIOR

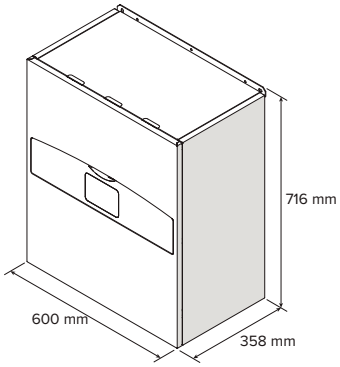

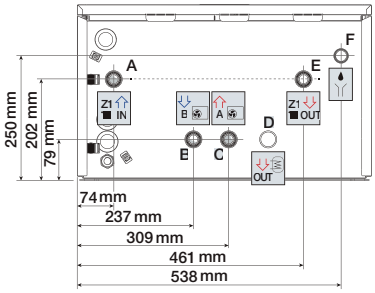

LEGENDA
A Retorno de água desde a instalação
B Envio de água desde a unidade exterior
C Retorno de água para a unidade exterior
D Envio para o acumulador (se presente)
E Envio de água para a instalação
F Drenagem

LEGENDA:
1 / Unidade exterior
2 Unidade interior
3 Filtro magnético e de partículas e vaso de expansão 12 l circuito aquecimento
4 Unidade de controlo Sensys HD
5 Gateway de conetividade ARISTON NET
6 Sonda exterior
7 / Kit Exogel
8 / Válvulas de corte
9 Bypass de pressão diferencial
10 Zona aquecimento/ arrefecimento

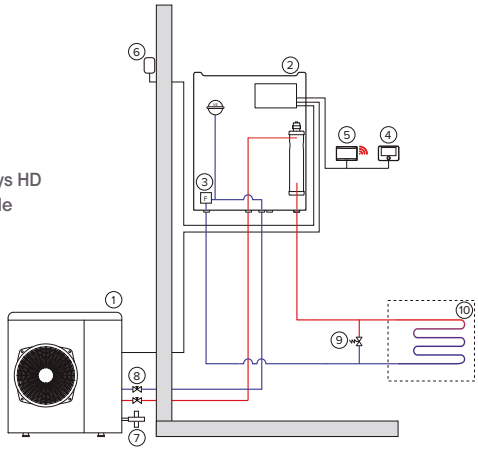

BOMBAS DE CALOR PARA AQUECIMENTO

NIMBUS M POCKET

BOMBA DE CALOR AEROTÉRMICA MONOBLOCO AR/ÁGUA

- Aerotermia com tecnologia inverter e modulação contínua com termorregulação
- Sobre potenciada, consegue maior potência a temperaturas extremas, garantindo sempre o conforto.
- Permutador de ar/gás com tratamento anti corrosão Blue Fin®, que aumenta a proteção contra as condições atmosféricas mais exigentes.
- Sensys HD incluída de série, que funciona simultaneamente como interface e controlo do sistema, sonda ambiente modulante e humidóstato.
- Conetividade ARISTON NET incluída de série, que permite ao utilizador controlar o sistema a partir do telemóvel e, se a tiver contratado, receber assistência online do Serviço de Assistência Técnica oficial Ariston.
- Sonda de temperatura exterior incluída de série, para garantir uma termorregulação ótima.
- Concebido para aproveitar ao máximo o espaço.
- Caixa de ligações elétricas compacta e preparada para instalação no exterior
- Compatível com acumuladores de diferentes capacidades (200, 300 e 450 litros) para a produção de água quente sanitária.

DESCRIÇÃO	CÓDIGOS
BC NIMBUS M POCKET 35	KI10000000060
BC NIMBUS M POCKET 50	KI10000000061
BC NIMBUS M POCKET 80	KI10000000062
BC NIMBUS M POCKET 80 T	KI10000000063
BC NIMBUS M POCKET 120	KI10000000064
BC NIMBUS M POCKET 120 T	KI10000000065
BC NIMBUS M POCKET 150	KI10000000066
BC NIMBUS M POCKET 150 T	KI10000000067
KIT EXOGEL (OBRIGATÓRIO)	KI20000000101
KIT SONDA ACUMULADOR PLUS	KI20000000106
BANDEJA RECOLHA CONDENSADOS	KI20000000115
VALV 3 VIAS AQS POCKET	KI20000000100

NIMBUS M POCKET | esquema de princípio

LEGENDA

Esquema proposto:
NIMBUS PLUS M R32 para aquecimento/arrefecimento

Incluídos de serie:
1 Caixa de ligações POCKET M R32
2 Unidade exterior MONOBLOC R32
3 Sonda externa
4 Unidade de controlo SENSYS HD
5 Gateway ARISTON NET

Acessórios de instalação:
6 Válvulas de corte e filtro unidade exterior*
7 Kit exogel*
8 Bypass diferencial*
9 Vaso de expansão circuito aquecimento*
10 Piso radiante

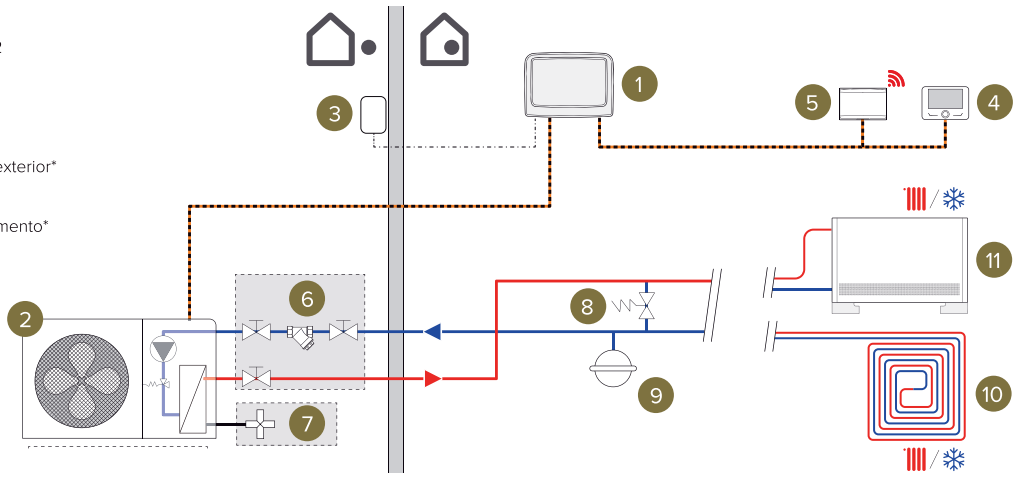

* Acessórios disponíveis em catálogo Ariston — Água aquecimento/arrefecimento

NIMBUS M POCKET | características técnicas e dimensões

Modelo	Potência máxima (KW)	Ligação elétrica	Temperatura do ar Min.~Máx. (ºC) Aquec./Arref.	Tª Impulsão Min. Arref./Máx. Aquec- (ºC)	Classe ERP Aquec. Alta/Baixa Temperatura Clima médio de D a A+++/ de D a A+++/de F a A+
BC NIMBUS M POCKET 35	6.4	Monofásica	-20~+35 / +10~+43	+5 / + 60	A++/A+++
BC NIMBUS M POCKET 50	7.6	Monofásica	-20~+35 / +10~+43	+5 / + 60	A++/A+++
BC NIMBUS M POCKET 80	11.7	Monofásica	-20~+35 / +10~+43	+5 / + 60	A++/A+++
BC NIMBUS M POCKET 80 T	11.7	Trifásica	-20~+35 / +10~+43	+5 / + 60	A++/A+++
BC NIMBUS M POCKET 120	14.4	Monofásica	-20~+35 / +10~+43	+5 / + 60	A++/A+++
BC NIMBUS M POCKET 120 T	14.4	Trifásica	-20~+35 / +10~+43	+5 / + 60	A++/A+++
BC NIMBUS M POCKET 150	17.7	Monofásica	-20~+35 / +10~+43	+5 / + 60	A++/A+++
BC NIMBUS M POCKET 150 T	17.7	Trifásica	-20~+35 / +10~+43	+5 / + 60	A++/A+++

Notas:
1 – Temperatura ar 7ºC; Temperatura água 30/35ºC (EN 14511)
2 – Temperatura ar 25ºC; Temperatura água 23/18ºC (EN 14511)

UNIDADE EXTERIOR

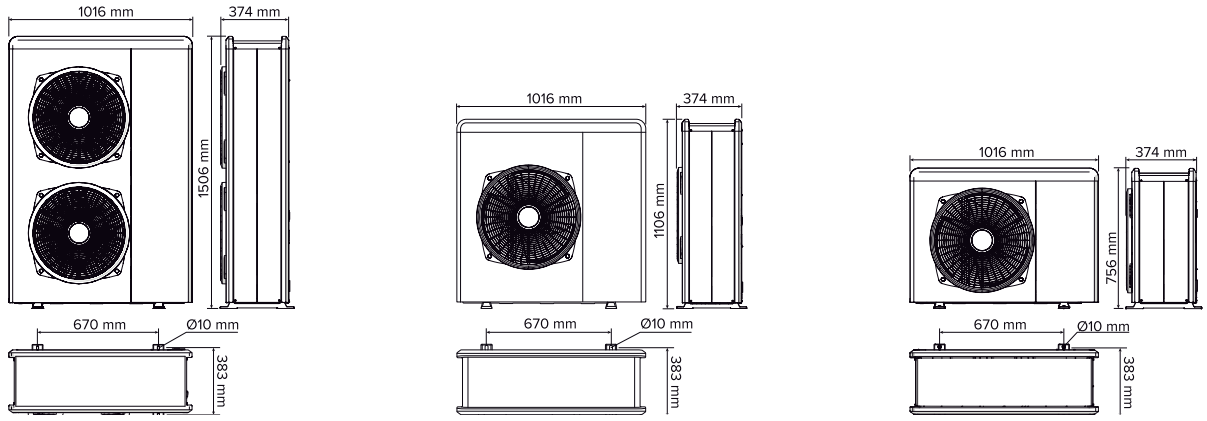

DISTÂNCIAS MÍNIMAS DE INSTALAÇÃO

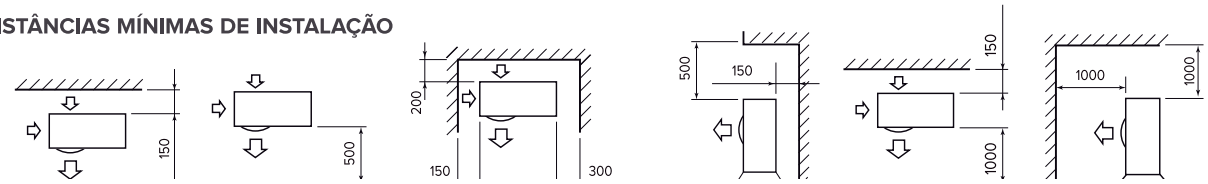

ACUMULADORES

A OLICLIMA apresenta a gama de acumuladores e termoacumuladores.
Estão disponíveis acumuladores em aço inox de uma e dupla serpentina de capacidades de 150 a 2000 litros.
Termoacumuladores elétricos murais vitrificados até 200 litros e de chão até 300 litros.

OLICLIMA

OLICLIMA

OLICLIMA 1S E 2S	46
OLICLIMA 1S E 2S BOMBA DE CALOR	48
OLICLIMA 1S E 2S	50
OLICLIMA INÉRCIA	52
NUOS PLUS S2 WIFI	54
NUOS PRIMO	56
VELIS PRO WIFI	58
LYDOS HYBRID | 80 E 100 LT	60
PRO1 ECO | 80 E 100 LT	62
ANDRIS R	63
SIMAT | LT 15 30	64
SIMAT | LT 50 80 100	65
SIMAT | 150, 200 E 300	66
ACESSÓRIOS	67

ACUMULADORES DE CHÃO

OLICLIMA 1S E 2S

Acumulador em aço inox duplex 2101 e 2205, de serpentina simples ou dupla ideais para acumulação de aqs com recurso a um sistema produtor de água quente externo (solar, caldeira, etc.)

- Acumulador em aço inox duplex LDX 2101 ou 2205;
- Permutadores em aço inox AISI 316L;
- Disponível com 1 permutador (modelo 1S) ou 2 permutadores (modelo 2S);
- Ligação para sondas;
- Ligação para recirculação de AQS;
- Revestimento exterior em aço galvanizado pintado electrostaticamente;
- Isolamento térmico em poliuretano expandido de 50 mm de espessura;
- Resistência elétrica incluída de série: 1,5 kW (150 e 200 L); 2,0 kW (300 L); 3,0 kW (400 e 500 L);
- Resistente à corrosão graças à soldadura topo a topo
- 3 Anos de garantia.

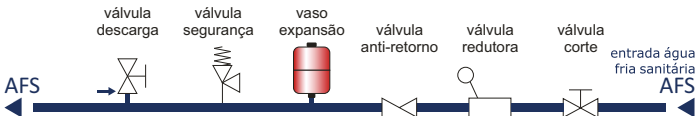

DUPLEX 2101

DESCRIÇÃO	CÓDIGOS
ACUM DUPLEX 150L 1S	KG20000824005
ACUM DUPLEX 200L 1S	KG20000824006
ACUM DUPLEX 300L 1S	KG20000824007
ACUM DUPLEX 400L 1S	KG20000824014
ACUM DUPLEX 500L 1S	KG20000824009
ACUM DUPLEX 150L 2S	KG20000824010
ACUM DUPLEX 200L 2S	KG20000824011
ACUM DUPLEX 300L 2S	KG20000824012
ACUM DUPLEX 400L 2S	KG20000824013
ACUM DUPLEX 500L 2S	KG20000824002

DUPLEX 2205

DESCRIÇÃO	CÓDIGOS
ACUM DUPLEX 2205 150L 1S	KG20000818050
ACUM DUPLEX 2205 200L 1S	KG20000818051
ACUM DUPLEX 2205 300L 1S	KG20000818052
ACUM DUPLEX 2205 400L 1S	KG20000818055
ACUM DUPLEX 2205 500L 1S	KG20000818054
ACUM DUPLEX 2205 150L 2S	KG20000818060
ACUM DUPLEX 2205 200L 2S	KG20000818061
ACUM DUPLEX 2205 300L 2S	KG20000818062
ACUM DUPLEX 2205 400L 2S	KG20000818063
ACUM DUPLEX 2205 500L 2S	KG20000818064

Notas: Para acumuladores de outro tipo de revestimento consultar estudos@oli-world.com, prazos e preços sob consulta.

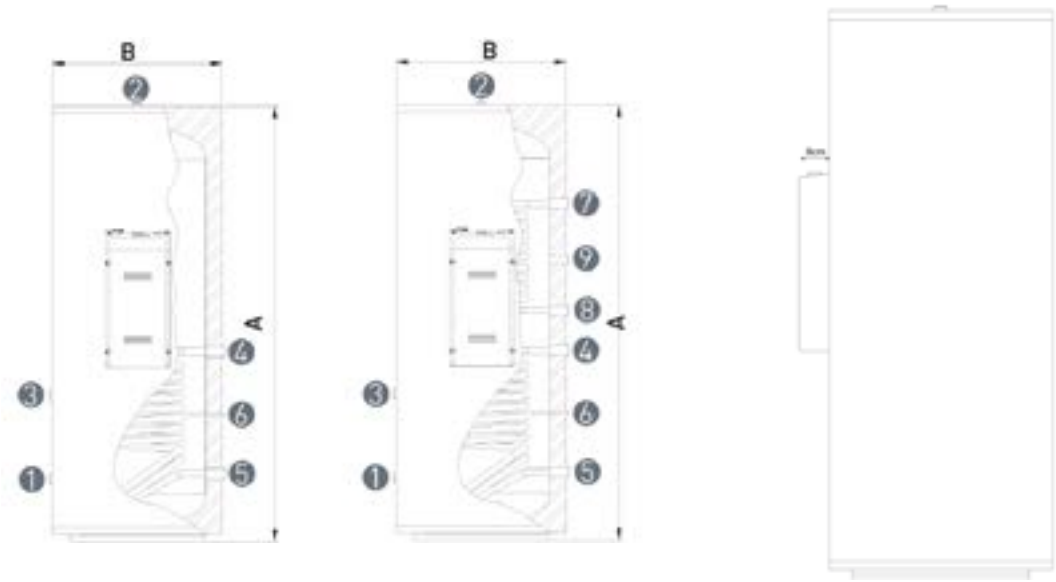

DIMENSÕES	150	200	300	400	500
A	1120	1420	1570	1610	1960
B	550	550	620	710	710
Especificações técnicas					
1-Entrada de água fria	3/4 "F	3/4 "F	3/4 "F	1 "F	1 "F
2-Saída de água quente	3/4 "F	3/4 "F	3/4 "F	1 "F	1 "F
3-Recirculação AQS	3/4 "F	3/4 "F	3/4 "F	3/4 "F	3/4 "F
4-Entrada permutador Solar	3/4 "F	3/4 "F	3/4 "F	3/4 "F	3/4 "F
5-Saída permutador Solar	3/4 "F	3/4 "F	3/4 "F	3/4 "F	3/4 "F
6-Sonda temperatura Solar			Ø7mm		
7-Entrada permutador Apoio/recuperador	3/4 "F	3/4 "F	3/4 "F	1 "F	1 "F
8-Saída permutador Apoio/recuperador	3/4 "F	3/4 "F	3/4 "F	1 "F	1 "F
9-Sonda	½ "F	½ "F	½ "F	3/4 "F	3/4 "F
Construção da cuba			Aço inoxidável 2101 ou 2205		
Área do permutador apoio/recuperador [m²]	0,55	0,67	0,83	1,00	1,40
Capacidade do permutador apoio/recuperador [L]	2,5	3,1	3,8	5,9	8,2
Cap, Transferência permut, apoio/recuperador [kW]	19	21	28	29	43
Área do permutador solar [m²]	0,67	0,77	1,32	1,73	2,13
Capacidade do permutador solar [L]	3,1	3,5	6,0	7,9	9,8
Cap, Transferência permutador solar [kW]	21	23	36	52	60
Grupo elétrico de reserva [W x 230V AC]	1500	1500	2000	3000	3000
Construção permutador (es)			Aço inoxidável AISI 316L		
Pressão máx, trabalho da cuba [bar]	6	6	6	6	6
Pressão máx, trabalho do permutador[bar]	6	6	6	6	6
Temperatura máx, trabalho da cuba [bar]	85	85	85	85	85
Temperatura máx, trabalho do permutador [bar]	95	95	95	95	95
Isolamento térmico em poliuretano expandido			50mm de espessura		
Revestimento exterior			Aço inoxidável DX51 pintado eletrostaticamente		
Peso [kg] modelo 1S - vazio/cheio	50/200	60/260	70/370	90/490	108/608
Peso [kg] modelo 2S - vazio/cheio	54/204	60/265	70/377	105/505	125/625
Perdas permanentes de energia [W]	63	77	94	102	111
Classe eficiência energética do aquecimento de água	C	C	C	C	C

ACUMULADOR DE CHÃO

OLICLIMA 1S E 2S BOMBA DE CALOR

Acumulador em aço inox duplex 2205, de serpentina simples ou dupla ideais para acumulação de aqs com serpentina dimensionada para bomba de calor.

- Acumulador em aço inox duplex 2205;
- Permutadores em aço inox AISI 316L;
- Disponível com 1 permutador (modelo 1S) ou 2 permutadores inferiores (modelo 2S INF);
- Ligação para sondas;
- Ligação para recirculação de AQS;
- Revestimento exterior em aço galvanizado pintado eletrostaticamente;
- Isolamento térmico em poliuretano expandido de 50 mm de espessura;
- Resistência elétrica incluída de série: 1,5 kW (150 e 200 L); 2,0 kW (300 L); 3,0 kW (400
e 500 L);
- Resistente à corrosão graças à soldadura topo a topo
- 3 Anos de garantia.

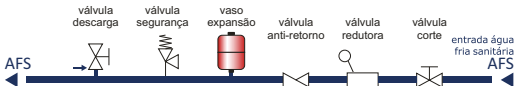

DESCRIÇÃO	CÓDIGOS
ACUM DUPLEX 2205 150L 1S BC	KG20000818071
ACUM DUPLEX 2205 200L 1S BC	KG20000818072
ACUM DUPLEX 2205 300L 1S BC	KG20000818073
ACUM DUPLEX 2205 400L 1S BC	KG20000818074
ACUM DUPLEX 2205 500L 1S BC	KG20000818075
ACUM DUPLEX 2205 200L 2S BC INF	KG20000818076
ACUM DUPLEX 2205 300L 2S BC INF	KG20000818069
ACUM DUPLEX 2205 400L 2S BC INF	KG20000818077
ACUM DUPLEX 2205 500L 2S BC INF	KG20000818078

CAPACIDADE (L)	150	200	300	400	500
	1120	1420	1570	1610	1960
A	550	550	620	710	710
B					
Especificações Técnicas					
1- Entrada Água Fria	3/4"F	3/4"F	3/4"F	1"F	1"F
2- Saída Água Quente	3/4"F	3/4"F	3/4"F	1"F	1"F
3- Recirculação A.Q.S.	3/4"F	3/4"F	3/4"F	1"F	1"F
4- Entrada Permutador Bomba Calor	1"F	1"F	1"F	1"F	1"F
5- Saída Permutador Bomba Calor	1"F	1"F	1"F	1"F	1"F
6- Sonda Temperatura	Ø7mm				
Entrada Permutador Solar	3/4"F	3/4"F	3/4"F	3/4"F	3/4"F
Saída Permutador Solar	3/4"F	3/4"F	3/4"F	3/4"F	3/4"F
9 Sonda Temperatura Solar	1/2"F	1/2"F	1/2"F	1/2"F	1/2"F
Construção da cuba	Aço inoxidável DUPLEX 2205				
Área do permutador Bomba Calor [m²]	1,60	2,10	2,60	3,00	4,00
Capacidade permutador Bomba Calor [l]	7,6	9,9	12,3	14,2	18,9
Cap. transferência permut. Bomba Calor [kW]	7	9	10	12	16
Área de permutador solar [m²] 2S	-	0,77	1,32	1,73	2,13
Capacidade permut. solar [l] 2S	-	23	36	52	30
Cap. transferência permut. solar [kW] 2S	-				
Grupo elétrico de reserva [W x 230V AC]	1500	1500	2000	3000	3000
Construção permutador(es)	Aço inoxidável AISI 316L				
Pressão máx. trabalho da cuba [bar]	6	6	6	6	6
Pressão máx. trabalho permutador [bar]	6	6	6	6	6
Temperatura máx. trabalho da cuba [°C]	85	85	85	85	85
Temperatura máx. trabalho do permutador [bar]	95	95	95	95	95
Isolamento térmico em poliuretano expandido	50mm de espessura				
Revestimento exterior	Aço galvanizado DX51 pintado electrostaticamente				
Perdas permanents de energia [W]	63	77	94	102	111
Classe eficiência energética do aquecimento de água	C	C	C	C	C

OLICLIMA 1S e 2S Bomba de calor | dimensões e características técnicas

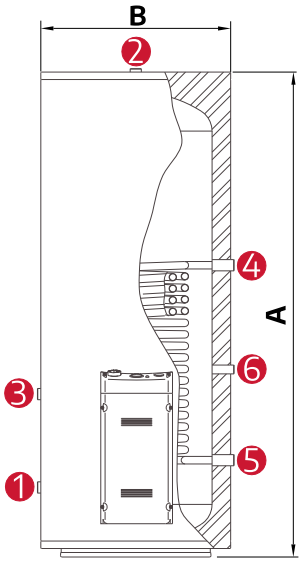

1S-.

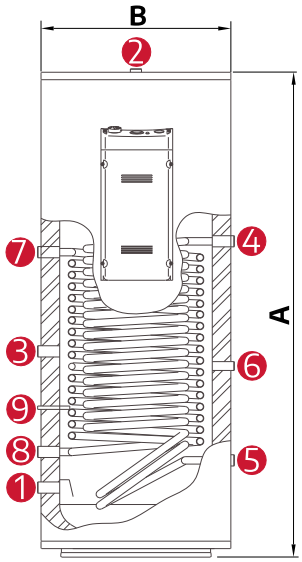

2S-. INF*1

*1- Para estesmodelossócima de 200Ldecapacidade(inclusive)

ACUMULADOR DE CHÃO

OLICLIMA 1S E 2S

Acumulador em aço inox AISI 444, de serpentina simples ou dupla ideais para acumulação de aqs com recurso a um sistema produtor de água quente externo (solar, caldeira, etc.).
Disponível em várias capacidades desde 800 a 2000 litros.

› Acumulador em aço inox AISI 444;
› Proteção catódica com ânodo de magnésio;
› Serpentina simples ou dupla em aço inox 444;
› Ligação para sondas;
› Ligação para recirculação de AQS;
› Revestimento externo em polipropileno (impermeável) branco;
› Isolamento térmico livre de CFC´s projetado;
› Resistência elétrica incluída de série: 4,5 kW (trifásico);
› 3 anos de garantia.

DESCRIÇÃO	CÓDIGOS
ACUMULADOR INOX OLICLIMA 800 1S	KG20000822940
ACUMULADOR INOX OLICLIMA 800 2S	KG20000822941
ACUMULADOR INOX OLICLIMA 1000 1S	KG20000822942
ACUMULADOR INOX OLICLIMA 1000 2S	KG20000822943
ACUMULADOR INOX OLICLIMA 1500 1S	KG20000822944
ACUMULADOR INOX OLICLIMA 1500 2S	KG20000822945
ACUMULADOR INOX OLICLIMA 2000 1S	KG20000822946
ACUMULADOR INOX OLICLIMA 2000 2S	KG20000822947

Notas: Capacidades superiores sob consulta

SERPENTINA DUPLA:

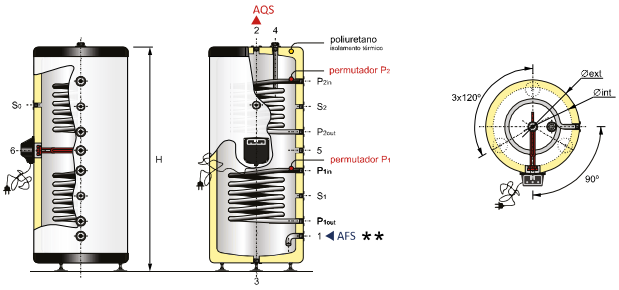

	DESIGNAÇÃO	800	1000	1500	2000
1	Entrada água fria	370	430	430	350
2	Saída água quente	2 600	2 200	2 500	2 600
3	Esgoto (dreno)	100	100	100	100
4	Ânodo de magnésio	2 200	1 800	2 160	2 280
5	Recirculação	1 320	1 150	1 410	1 650
6	Resistência elétrica	1 270	1 150	1 320	1 510
$P1_{in}$	Entrada permutador solar	1 120	1 030	1 180	1 345
$P1_{out}$	Saída permutador solar	510	550	560	550
$P2_{in}$	Entrada permutador apoio	1 750	1 740	2 120	2 265
$P2_{out}$	Saída permutador apoio	1 340	1 280	1 640	1 650
S_0	Termómetro	2 045	1 480	1 910	2 060
S_1	Sonda	810	790	870	920
S_2	Sonda	1 550	1 510	1 880	1 950

ACUMULADOR INOX **OLI**CLIMA| dimensões e características técnicas

CARACTERÍSTICAS		800 1S	800 2S	1000 1 S	1000 2S	1500 1S	1500 2S	2000 1S	2000 2S
Capacidade	L	800	800	1000	1000	1500	1500	2000	2000
Superfície permuta superior P2	m^2	-	0,96	-	1,28	-	2,56	-	3,20
Superfície permuta inferior P1	m^2	1,44	1,44	1,92	1,92	2,56	2,56	3,20	3,20
Caudal primário	m^3/h	3,0	3,0	3,0	3,0	3,0	3,0	3,0	3,0
Espessura isolamento	mm	80	80	100	100	100	100	100	100
Temperatura máxima trabalho	°C	90	90	90	90	90	90	90	90
Pressão máxima funcionamento	bar	6,0	6,0	6,0	6,0	6,0	6,0	6,0	6,0
Peso	kg	109	125	160	180	210	210	280	310
Ligações hidráulicas	Pol	1	1	2	2	2	2	2	2
Ligações sondas	Pol	½	½	½	½	½	½	½	½
Ligações permutador	Pol	1	1	1	1	1	1	2	2
Ligação recirculação	Pol	1	1	1	1	1	1	2	2
Nº de sondas		1	2	1	2	1	2	2	2
Dimensões (H x Ø)	mm	2600x870	2600x870	2200x1150	2200x1150	2500x1150	2500x1150	2600x1340	2600x1340
Classe Energética ErP		-	-	-	-	-	-	-	-
Dispersão térmica	W	-	-	-	-	-	-	-	-

OLICLIMA INÉRCIA

Acumulador de inércia para sistemas de aquecimento. Disponível em várias capacidades desde 50 a 500L.

- Acumulador em aço inox duplex ldx;
- Temperatura máxima de trabalho: 85ºC;
- Pressão máxima de trabalho: 6 bar;
- Isolamento térmico em poliuretano expandido livre de CFC´s de 50 mm de espessura;
- Revestimento exterior em aço galvanizado DX51 pintado eletrostaticamente
- Ligação para sondas de temperatura;
- 4 Circuitos de ligação à rede de aquecimento;
- Resistente à corrosão (sem ânodo de magnésio e sem necessidade de manutenção do mesmo).

DESCRIÇÃO	CÓDIGOS
ACUM INERCIA DUPLEX 50L	KG20000824030
ACUM INERCIA DUPLEX 80L	KG20000824031
ACUM INERCIA DUPLEX 100L	KG20000824032
ACUM INERCIA DUPLEX 125L	KG20000824033
ACUM INERCIA DUPLEX 150L	KG20000824034
ACUM INERCIA DUPLEX 200L	KG20000824024
ACUM INERCIA DUPLEX 300L	KG20000824021
ACUM INERCIA DUPLEX 400L	KG20000824023
ACUM INERCIA DUPLEX 500L	KG20000824020

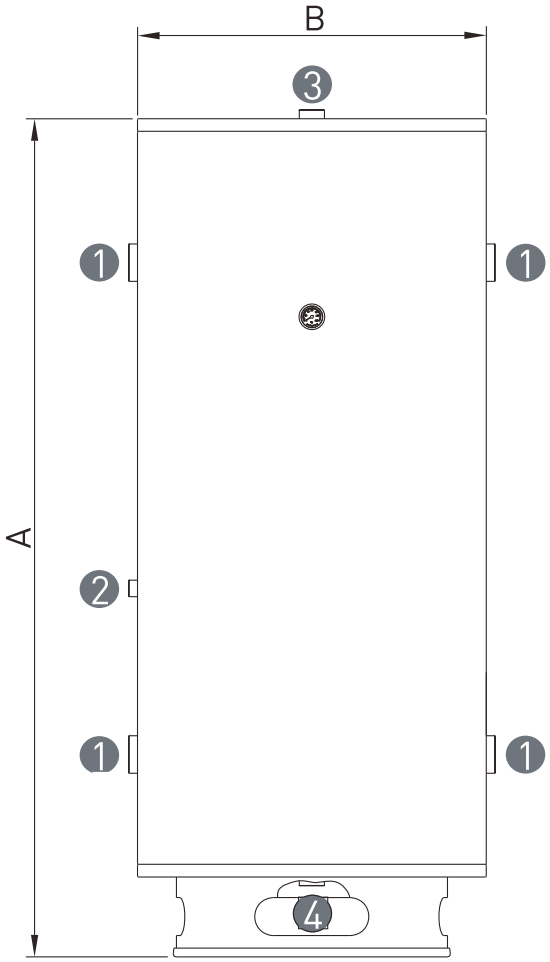

CAPACIDADE (L)	50	80	150	100	125	150	200	300	400	500
dimensões										
A	740	980	1240	940	1080	1240	1420	1570	1560	1910
B	500	500	550	550	550	550	550	620	710	710
Especificações técnicas										
1-Circuito de trabalho	1“F	1“F	1 1/2“F	1“F	1“F	1 1/2“F	1 1/2“F	1 1/2“F	1 1/2“F	1 1/2“F
2-Sonda	1/2” F	1/2” F	1/2” F	1/2” F	1/2” F	1/2” F	1/2” F	1/2” F	1/2” F	1/2” F
3-Purga	1/2” F	1/2” F	1/2” F	1/2” F	1/2” F	1/2” F	1/2” F	1/2” F	1/2” F	1/2” F
4-Esgoto	3/4” F	3/4” F	3/4” F	3/4” F	3/4” F	3/4” F	3/4” F	3/4” F	3/4” F	3/4” F
Construção da cuba	Aço inoxidável DUPLEX LDX									
Pressão máx, trabalho da cuba [bar]	6	6	6	6	6	6	6	6	6	6
Temperatura máxima trabalho da cuba [bar]	85	85	85	85	85	85	85	85	85	85
Isolamento térmico em poliuretano expandido	50 mm de espessura									
Revestimento exterior	Aço inoxidável DX51 pintado eletroestaticamente									
Peso [kg] vazio	22	25	35	27	30	35	47	62	80	95
Perdas permanentes de energia [W]	40	45	63	49	59	63	77	94	112	133
Classe eficiência energética de aquecimento de água	B	B	C	B	C	C	C	C	D	D

ACUMULADORES COM BOMBA DE CALOR

NUOS PLUS S2 WIFI

Nuos Plus S2 Wifi bomba de calor compacta para produção de água quente sanitária com a máxima eficiência. Disponível nas capacidades de 80, 110 e 150 litros.

- 80% de poupança face a um termoacumulador de classe B
- R290 Refrigerante natural ecológico sem impacto na camada de ozono
- Conetividade Wifi integrada através da app Ariston Net
- Função fotovoltaica integrada
- Ânodo eletrónico, não necessita de manutenção
- Funcionamento muito silencioso

DESCRIÇÃO	CÓDIGOS
BOMBA DE CALOR AQS NUOS EVO A+ 80 WIFI	KI10000000030
BOMBA DE CALOR AQS NUOS EVO A+ 110 WIFI	KI10000000031
BOMBA DE CALOR AQS NUOS EVO A+ 150 WIFI	KI10000000032
TRIPÉ NUOS PLUS WIFI (Opcional)	KG30000825002

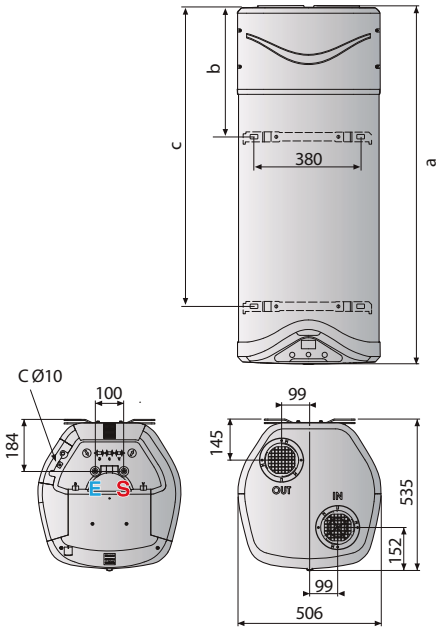

C- Descarga condensados
E - Entrada água fria ½ ”
S - Saída água quente ½ ”

CARACTERÍSTICAS		NUOS PLUS S2 80	NUOS PLUS S2 110	NUOS PLUS S2 150
Capacidade nominal	l	80	110	147
Potência elétrica absorvida média bomba de calor	W	280	280	280
COP DHR 7ºC (EN16147)		2.77	2.74	2.88
COP DHR 14ºC (EN16147)		3.2	3.35	3.35
COP DHR 20ºC (EN16147)		3.40	3.50	3.70
Tempo de aquecimento, ar a 7º C (EN16147)	h:min	3:53	5:50	9:14
Tempo de aquecimento, ar a 14º C (EN16147)	h:min	3:35	4:40	7:45
Temperatura máxima de bomba de calor	ºC	60	60	60
Temperatura do ar mín./máx.	ºC	-10/42	-10/42	-10/42
Potência máx. absorvida	W	1.550	1.550	1.550
Caudal de ar nominal	m^3/h	120-150	120-150	120-150
Volume mínimo do local (inst. sem condutas de ar)	m^3	20	20	20
Potência resistência	W	1.200	1.200	1.200
Temperatura máx. resistência	ºC	75	75	75
Potência Sonora (EN12102)	dB(A)	45	45	45
Pressão máx. de funcionamento	bar	8	8	8
Peso Líquido	Kg	50	55	61
Tipo de refrigerente		R290	R290	R290
Carga de refrigerente	g	150	150	150
GWP		3	3	3
CO2 equivalente	tn	0.00045	0.00045	0.00045

ACUMULADORES COM BOMBA DE CALOR

NUOS PRIMO

Bomba de calor para produção de AQS (água quente sanitária) de chão. Disponível nas capacidades de 200, 240 e 240 com serpentina para ligação a sistema solar térmico.

- Duplo ânodo anticorrosão, um de magnésio e outro de corrente impressa que não necessita de manutenção;
- Possibilidade de funcionamento até temperaturas do ar de -5ºC;
- Possibilidade de integração com sistema solar no modelo 240 solar;
- Função antilegionela;
- Tempos de aquecimento reduzido;
- Condensador exterior ao depósito (não está em contacto direto com a água);
- Ligações hidráulicas de 3/4".

DESCRIÇÃO	CÓDIGOS
BOMBA DE CALOR AQS NUOS PRIMO 200	KI10000000001
BOMBA DE CALOR AQS NUOS PRIMO 240	KI10000000002
BC AQS NUOS PRIMO 240 SOLAR	KI10000000003
GRUPO SEG HIDRAULICO 3/4" (Acessório Obrigatório)	KI20000000102
KIT SIFAO 1" (Acessório Obrigatório)	KI20000000103

DESCRIÇÃO	Classe Energética ErP	Perfil consumo ErP
BOMBA DE CALOR AQS NUOS PRIMO 200	A	L
BOMBA DE CALOR AQS NUOS PRIMO 240	A	XL
BOMBA DE CALOR AQS NUOS PRIMO 240 SOLAR	A	XL

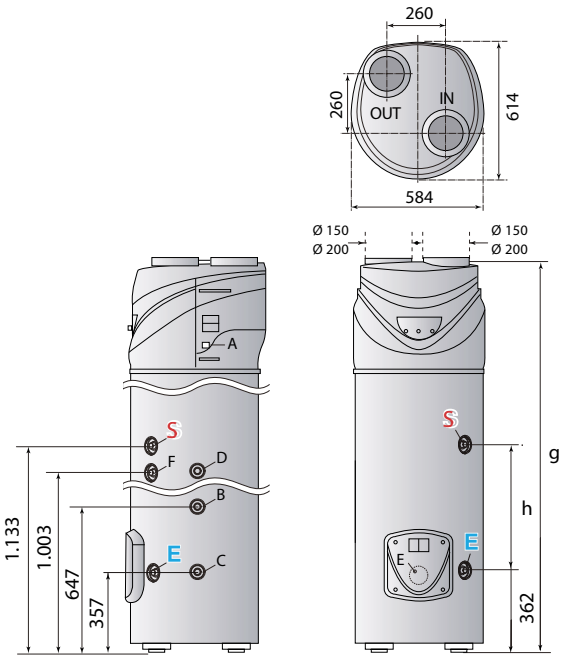

	NUOS PRIMO 200	NUOS PRIMO 240	NUOS PRIMO 240 SOLAR
h (mm)	551	771	771
g (mm)	1.706	1.926	1.926

A - Descarga condensados
B - Entrada circuito solar 3/4”
C - Saída circuito solar 3/4”
D - Bainha sonda superior (solar)
E - Bainha sonda inferior (solar)
F - Recirculação 3/4” (solar)
E - Entrada água fria 3/4”
S - Saída água quente 3/4”

CARACTERÍSTICAS		NUOS PRIMO 200	NUOS PRIMO 240	NUOS PRIMO 240 SOLAR
Capacidade	L	200	242	242
Potência térmica média ar 20ºC	W	1550	1550	1550
Potência elétrica absorvida media BC*	W	500	500	500
COP ar 7ºC*		2,7	2,9	2,8
COP ar 20ºC**		2,85	3,15	3,06
Temperatura máxima bomba de calor	ºC	55	55	55
Temperatura ar min/máx	ºC	-5/42	-5/42	-5/42
Quantidade máx, de água a 40ºC numa extração única	L	249	321	311
Tempo aquecimento ar a 20ºC	h:min	5:21	6:49	6:44
Potência máx, absorvida	W	2584	3308	3254
Caudal de ar nominal	m^3/h	400	400	400
Volume mínimo local	m^3	20	20	20
Potência resistência	W	2000	2000	2000
Temperatura máxima resistência	ºC	75(65 fábrica)	75(65 fábrica)	75(65 fábrica)
Pressão máxima funcionamento	bar	6	6	6
Peso bruto	kg	87	92	107

* Dados relativos a temperatura exterior 7ºC, humidade relativa 87%, temperatura água entrada a 10ºC e temperatura configurada a 52ºC (EN 16147)

** Dados relativos a temperatura exterior de 20ºC, humidade relativa de 37%, temperatura água de entrada a 10ºC e temperatura configurada a 52ºC (EN 16147)

TERMOACUMULADORES MURAIS

VELIS PRO WIFI

Termoacumulador com inovadora estrutura interna de duplo acumulador, consegue uma melhor estratificação da água quente com água fria e uma maior flexibilidade dos ciclos de aquecimento. Disponível nas capacidades de 50, 80 e 100 litros.

- Duplo depósito: fornece água quente mais rápido
- Ânodo de magnésio
- Dupla resistência blindada
- Função Eco Evo: aprende e memoriza os seus hábitos de consumo e regula o funcionamento
- Wi-Fi integrado para controlo remoto
- Display táctil
- Design plano: só 27.5 cm de profundidade
- Multiposição: pode ser instalado na vertical ou na horizontal

DESCRIÇÃO	CÓDIGOS
ACUM VELIS WIFI 30	KG10000818090
ACUM VELIS WIFI 50	KG10000818078
ACUM VELIS WIFI 80	KG10000818074
ACUM VELIS WIFI 100	KG10000818077

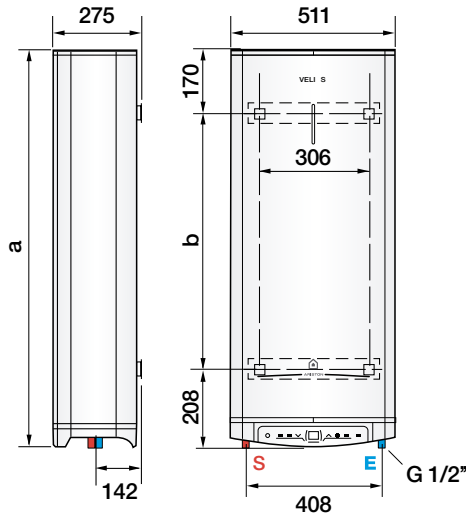

E - Entrada água fria
S - Saída água quente

DaDos técnicos		VELIS PRO WIFI 30	VELIS PRO WIFI 50	VELIS PRO WIFI 80	VELIS PRO WIFI 100
Instalação		Vertical / Horizontal	Vertical / Horizontal	Vertical / Horizontal	Vertical / Horizontal
Capacidade *	l	30	50	80	100
Tipo de resistência		Blindada x2	Blindada x2	Blindada x2	Blindada x2
Ânodo		Magnesio x2	Magnesio x2	Magnesio x2	Magnesio x2
Potência	W	1.500/1.500	1.500/1.500	1.500/1.500	1.500/1.500
Voltagem	V	230	230	230	230
Tempo aquec. 1ª duche (T=450C) **	h. min.	52’	46’	46’	46’
Tempo aquec. (T=45°C)	h. min.	52’	1h34’	2h16’	2h47’
Temp. máx. exercício	0C	80	80	80	80
Pressão máx. exercício	bar	8	8	8	8
Peso neto	kg	18,5	23,5	31	35,5
Índice proteção	IP	X4	X4	X4	X4
DIMENSÕES					
Tubos entrada/ saída	Polegadas	1/2”	1/2”	1/2”	1/2”
a	mm	557	797	1087	1272
b	mm	179	419	709	894
VELIS PRO WIFI					
Classe Erp AQS	ErP	A	B	B	B
Perfil de consumo	ErP	S	M	M	M

* O valor da capacidade corresponde ao segmento de produto. O volume útil está especificado na documentação técnica.
** Considera-se um duche 40 litros a 40ºC com temperatura de entrada água fria a 15ºC.

TERMOACUMULADORES MURAIS

LYDOS HYBRID | 80 E 100 LT

Termoacumulador para a produção de AQS (água quente sanitária) que combina de uma maneira eficiente a energia elétrica e bomba de calor num único produto.

- Possibilidade de substituição direta de um termoacumulador tradicional de capacidade igual;
- Ânodo eletrónico PROTECH;
- Resistência elétrica blindada;
- Acumulador vitrificado;
- Ecrã LCD;
- Até 50% de poupança face a um termoacumulador tradicional de classe B;
- Função iMemory que antecipa as necessidades de água
- Tabuleiro de recolha de condensados (opcional);
- Grupo de segurança hidráulico incluído.

DESCRIÇÃO	CLASSE ENERGÉTICA ErP	PERFIL DE CONSUMO ErP	CÓDIGOS
TERM LYDOS HYBRID 80	A	M	KG10000818082
TERM LYDOS HYBRID 100	A	M	KG10000818081
TAB RECOLHA CONDENSADOS LYDOS HYBRID (Opcional)	-	-	KI20000000130

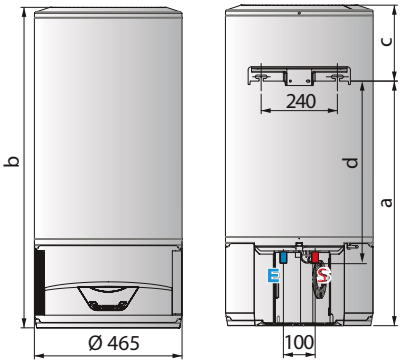

E - Entrada água fria ½ ”
S - Saída água quente ½ ”

CARACTERÍSTICAS		LYDOS HYBRID 80	LYDOS HYBRID 100
Capacidade	L	80	100
Potência	w	1,200	1,200
Potencia elétrica absorvida media compressor	W	190	190
Potencia elétrica absorvida máxima	Kw	1,420	1,420
Voltagem	V	230	230
Tempo de aquecimento Boost	h:mm	2:34	3:13
Temperatura ar (mín – máx)	°C	12 - 40	14 - 40
Potencia sonora (EN12102)	dB	49	49
Pressão máxima de serviço	Bar	8	8
Peso líquido	Kg	37,5	44,0
Índice de proteção	IP	IPX4	IPX4
Ligações Hidráulicas	Pol	½”	½”
Tipo de refrigerante		R134a	R134a
Carga de refrigerante	g	180	200
Dimensão a	mm	770	922
Dimensão b	mm	1009	1153
Dimensão c	mm	239	231
Dimensão d	mm	573	725

TERMOACUMULADORES MURAIS

PRO1 ECO | 80 E 100 LT

Termoacumulador elétrico de instalação horizontal.

- Função ECO EVO com até 14% de poupança de energia;
- Regulação de temperatura precisa e personalizável:
- “Shower ready icon” mostra a disponibilidade do primeiro banho;
- Função T-MAX para enfrentar necessidade inesperadas de água quente;
- Ânodo de magnésio de grandes dimensões;
- Função antilegionela.

DESCRIÇÃO	CLASSE ENERGÉTICA ERP	PERFIL DE CONSUMO ERP	CÓDIGOS
TERM PRO1 ECO 80 H EU	B	M	KG10000818067
TERM PRO1 ECO 100 H EU	B	M	KG10000818068

PRO1 ECO | DIMENSÕES E CARACTERÍSTICAS TÉCNICAS

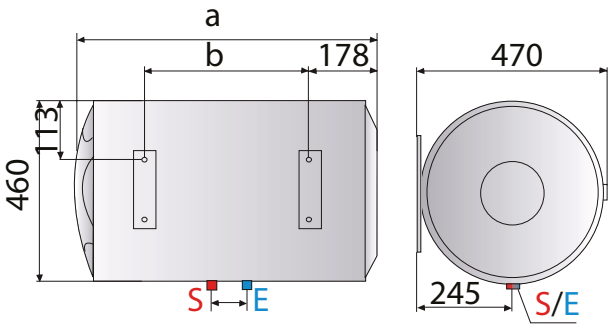

E - Entrada água fria
S - Saída água quente

CARACTERÍSTICAS		PRO1 ECO 80	PRO1 ECO 100
Capacidade	L	80	100
Potência	w	1.500	1.500
Voltagem	V	230	230
Tempo de aquecimento	h:mm	2:37	3:19
Temperatura máxima serviço	°C	80	80
Dispersão térmica	kwh/24h	1,48	1,65
Pressão máxima de serviço	bar	8	8
Peso líquido	Kg	20,5	24,0
Índice de proteção	IP	IPX1	IPX1
Ligações Hidráulicas	Pol	½”	½”
Dimensão a	mm	758	913
Dimensão b	mm	334	486

TERMOACUMULADORES MURAIS

ANDRIS R

Termoacumulador de pequena capacidade 15 litros de fácil regulação de temperatura, ideal para baixos consumos de AQS (água quente sanitária).

- Dimensões compactas ideais para espaços reduzidos;
- Modelo para instalação por baixo do lava-louça UR;
- Modelo para instalação por cima do lava-louça OR;
- Fácil regulação mecânica da temperatura mediante comando frontal;
- Posição “E” para maximização da poupança energética;
- Resistência blindada de cobre anticorrosão;
- Interior esmaltado;
- Isolamento de alta densidade isento de CFC e HCFC;
- Ânodo de magnésio para proteção da corrosão;
- Tempo de aquecimento reduzido;
- Instalação fácil com suporte incluído.

DESCRIÇÃO	CLASSE ENERGÉTICA ErP	PERFIL CONSUMO ErP	CÓDIGOS
TERMOAC ANDRIS R 15 OR EU	A	XXS	KG10000818061
TERMOAC ANDRIS R 15 UR EU	A	XXS	KG10000818062

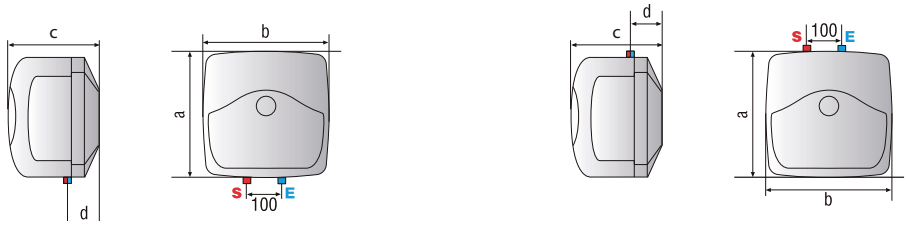

Dimensão	Andris R15
A (mm)	360
B (mm)	360
C (mm)	324
D (mm)	78

CARACTERÍSTICAS	ANDRIS R 15
Capacidade (L)	15
Potência (kW)	1,2
Tensão de alimentação (V)	230
Tempo aquecimento (ΔT=45ºC)(h:min)	0,45
Temperatura máxima trabalho (ºC)	78
Dispersão térmica a 65ºC (kWh/24h)	0,61(OR)/0,85(UR)
Pressão máxima de trabalho (bar)	8
Peso líquido (kg)	7,4
Índice de proteção (IP)	IPX1
Ligações hidráulicas (Pol)	½

TERMOACUMULADORES MURAIS

SIMAT | LT 15 30

Termoacumulador elétrico, de dimensões compactas.

- Acumulador interior vitrificado;
- Cabo de ligação elétrica com ficha incluída;
- Válvula de segurança de série;
- Ânodo de magnésio;
- Uniões dielétricas;
- Botão de regulação de temperatura exterior.

DESCRIÇÃO	CLASSE ENERGÉTICA ErP	PERFIL CONSUMO ErP	CÓDIGOS
TERM SIMAT 15L	A	XXS	KG10000818039
TERM SIMAT 30L	C	S	KG10000818060

TERMOACUMULADOR SIMAT | dimensões e características técnicas

DIMENSÃO	SIMAT 15	SIMAT 30
A (mm)	360	447
B (mm)	237	390
C (mm)	100	100
D (mm)	78	115

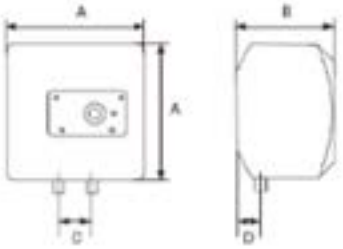

CARACTERÍSTICAS	SIMAT 15	SIMAT 30
Capacidade (L)	15	30
Potência (kW)	1,2	1,5
Tensão alimentação (V)	230	230
Tempo aquecimento (ΔT=45ºC) (h:min)	0:45	1:30
Dispersão térmica a 65ºC (kWh/24h)	0,61	0,61
Pressão máxima de trabalho (bar)	8	8
Peso líquido (kg)	7,1	12,8
Luz funcionamento	SIM	SIM

TERMOACUMULADORES MURAIS

SIMAT | LT 50 80 100

Termoacumuladores elétricos de elevada durabilidade e eficiência constante no tempo.

- Acumulador interior vitrificado;
- Cabo de ligação elétrica com ficha incluída;
- Termómetro;
- Válvula de segurança de série;
- Ânodo de magnésio;
- Uniões dielétricas;
- Botão de regulação de temperatura exterior.

DESCRIÇÃO	CLASSE ENERGÉTICA ErP	PERFIL CONSUMO ErP	CÓDIGOS
TERMOAC. SIMAT 50L	C	M	KG10000818033
TERMOAC. SIMAT 80L	C	M	KG10000818034
TERMOAC. SIMAT 100L	C	L	KG10000818035

TERMOACUMULADOR SIMAT | dimensões e características técnicas

DIMENSÃO	SIMAT 50	SIMAT 80	SIMAT 100
A (mm)	573	778	918
E (mm)	450	450	450
F (mm)	193	193	181
H (mm)	165	165	165
I (mm)	480	480	480
Q (mm)	100	100	100

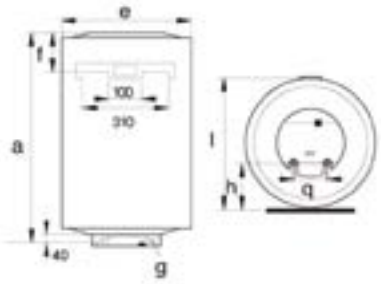

CARACTERÍSTICAS	SIMAT 50	SIMAT 80	SIMAT 100
Capacidade (L)	50	80	100
Potência (kW)	1,2	1,2	1,5
Tensão alimentação (V)	230	230	230
Tempo aquecimento (ΔT=45ºC) (h:min)	2:17	3:52	3:40
Dispersão térmica a 65ºC (kWh/24h)	0,99	1,35	1,56
Pressão máxima de trabalho (bar)	8	8	8
Peso líquido (kg)	17	21	24
Grau de proteção IP	IPX3	IPX3	IPX3

TERMOACUMULADORES MURAIS

SIMAT | 150, 200 e 300

Termoacumuladores elétricos de elevada capacidade.

- Acumulador interior vitrificado;
- Cabo de ligação elétrica com ficha incluída;
- Válvula de segurança de série;
- Ânodo de magnésio;
- Uniões dielétricas;
- Ligações hidráulicas de 3/4";

DESCRIÇÃO	CLASSE ENERGÉTICA ErP	PERFIL CONSUMO ErP	CÓDIGOS
TERMOAC. SIMAT 150L	C	M	KG10000818036
TERMOAC. SIMAT 200L	C	L	KG10000818037
TERMOAC. SIMAT 300L	D	L	KG10000818038

TERMOACUMULADOR SIMAT | dimensões e características técnicas

DIMENSÃO	SIMAT 150	SIMAT 200	SIMAT 300
A (mm)	1010	1270	Verificar Imagem Dimensional
B (mm)	500	800	
C (mm)	750	1050	

Modelos Murais 150 e 200 Litros

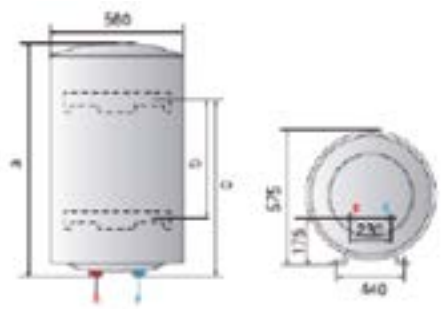

Modelo Solo 300

Legenda: E: Entrada de água fria S: Entrada de água quente

CARACTERÍSTICAS	SIMAT 150	SIMAT 200	SIMAT 300
Capacidade (L)	150	200	300
Potência (kW)	1,8	2,2	3
Tensão alimentação (V)	230	230	230
Tempo aquecimento (ΔT=50ºC) (h:min)	5:10	5:34	5:34
Dispersão térmica a 65ºC (kWh/24h)	1,41	1,85	2,6
Pressão máxima de trabalho (bar)	6	6	6
Peso líquido (kg)	39	47	71
Grau de proteção IP	IP25D	IP25D	IP25D

ACESSÓRIOS

DESCRIÇÃO		CÓDIGOS
	TAB RECOLHA CONDENSADOS LYDOS HYBRID	**KI20000000130**
	TRIPÉ VERTICAL CHAO Ø 550-600 mm	**KG30000000005**
	TRIPÉ NUOS PLUS WIFI	**KG30000825002**
	GRUPO SEG HIDRAULICO ½”	**KI20000000104**
	GRUPO SEG HIDRAULICO 3/4''	**KI20000000102**
	KIT SIFAO 1''	**KI20000000103**

PISO RADIANTE

O que é um sistema de aquecimento de pavimentos?
O sistema de aquecimento radiante de pavimentos é um sistema mecânico onde os tubos que transportam a água aquecida são embutidos na argamassa do pavimento.
A Valsir desenvolveu, com base em anos de experiência, várias soluções de instalação que abrangem todos os requisitos de sistema possíveis e cenários de construção em edifícios civis e industriais modernos.
A utilização de água aquecida a baixa temperatura, combinada com a redução da estratificação da temperatura, garante poupanças de energia significativamente maiores tanto no aquecimento como no arrefecimento em comparação com os sistemas tradicionais.
Os componentes dos sistemas radiantes Valsir são fabricados de acordo com os mais elevados padrões de qualidade e respeitando os padrões de produto e design para sistemas radiantes.

OLICLIMA valsir

SISTEMA V-ERRE EVO 73
TUBO THERMOLINE PERT EVOH EM ROLO 74
PAINEL ISOLANTE V-ERRE EVO 74
BANDA PERIMETRAL V-BAND 74
PELÍCULA ANTI-HUMIDADE V-FOIL 75
ADITIVO PARA MASSA V-FLUID 75
UNIÃO PARA COLETOR DE DISTRIBUIÇÃO EM PA-M 75
UNIÃO PARA COLETOR DE DISTRIBUIÇÃO INOX 76
COLETOR DE DISTRIBUIÇÃO MODULAR EM PA-M 76
COLETOR DE DISTRIBUIÇÃO MODULAR EM INOX 77
GUIA CURVA TUBO 77
KIT AUMENTO COLETOR EM PA-M 1 VIA 78
KIT AUMENTO COLETOR EM INOX 2 VIAS 78
VÁLVULA DE CORTE DIREITA PARA COLETOR DE DISTRIBUIÇÃO 78
VÁLVULA DE CORTE A 90º PARA COLETOR DE DISTRIBUIÇÃO 79
VÁLVULA DE CORTE DIREITA PARA COLETOR DE DISTRIBUIÇÃO EM INOX 79
VÁLVULA DE CORTE A 90º PARA COLETOR DE DISTRIBUIÇÃO EM INOX 79
CABEÇA TERMOELÉTRICA 80
UNIDADE DE CONTROLO 80
UNIDADE DE CONTROLO SEM FIOS 81
RECETOR RADIO 8 ZONAS SEM FIOS 81
DESENROLADOR DE TUBO 81
CAIXA METÁLICA PARA COLETOR DE DISTRIBUIÇÃO 82
KIT DE MISTURA 82
VÁLVULA DE ENCHIMENTO COM MANÓMETRO DE PRESSÃO 82
GRUPO DE MISTURA 25/6 83
GRUPO DE MISTURA PARA CENTRAL TÉRMICA 30/7 83
GRUPO DE ALTA TEMPERATURA PARA CENTRAL TÉRMICA 25/6 83

CONFORTO E MÁXIMO DESEMPENHO

O SISTEMA

Os sistemas radiantes de pavimento são soluções de aquecimento que combinam conforto, bem-estar, eficiência e sustentabilidade.

VANTAGENS ESTÉTICAS

Não existem limites arquitetónicos ligados à presença de radiadores/aquecedores ventilados, portanto, a ocupação terá total liberdade de design de interiores. O bolor das paredes é eliminado, assim como a deterioração de pavimentos de madeira, caixilhos de janelas e paredes rebocadas.

Os sistemas de aquecimento por pavimento permitem ao proprietário usufruir de todo o espaço disponível, é também valioso no caso de edifícios de importância arquitetónica e artística, onde é fundamental que a envolvente se mantenha a mesma.

BEM-ESTAR TÉRMICO

O “bem-estar térmico”, ou seja, a sensação de conforto, criada dentro de um ambiente, está presente quando a temperatura assume uma distribuição particular em relação à altura do ambiente. Esta distribuição de temperatura é definida como a curva ideal de bem-estar térmico.

Para criar “bem-estar térmico”, deve haver áreas ligeiramente mais quentes perto do chão e áreas ligeiramente mais frias perto do teto. Pode ser traçada uma curva de distribuição de temperatura para todos os sistemas de aquecimento.

Com o aquecimento do pavimento, o posicionamento particular dos painéis radiantes emitindo a transferência de calor por radiação gera níveis de temperatura ambiente mais elevados, que é o mais próximo da curva ideal.

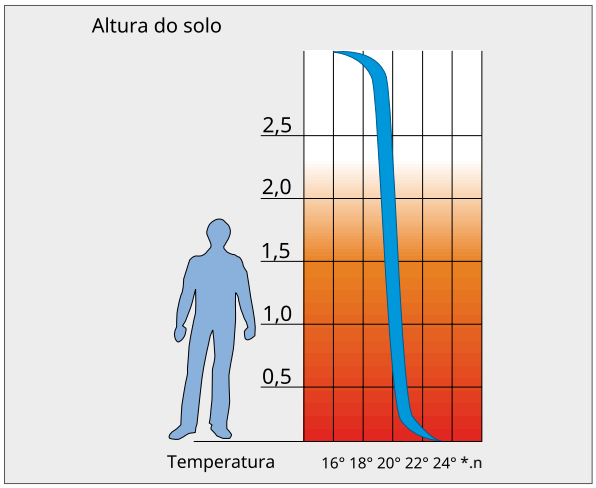

Perfil de temperatura ideal

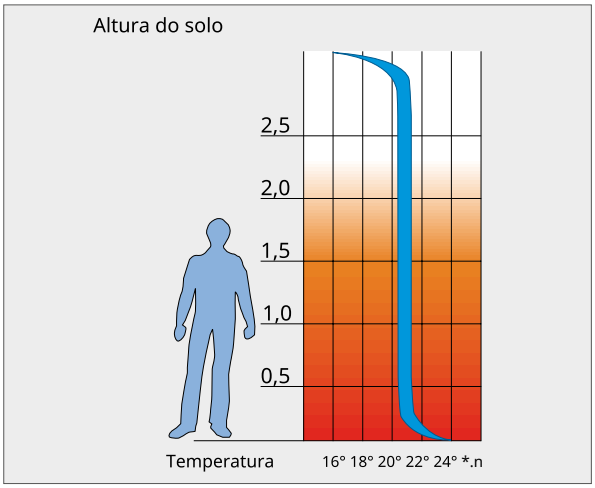

Perfil de temperatura com aquecimento de pavimento

O TUBO IDEAL PARA SISTEMAS RADIANTES

DESEMPENHO TÉRMICO

O tubo multicamada Mixal® é o coração do sistema de aquecimento do pavimento. A camada de alumínio, a sua espessura e o seu posicionamento garantem excelentes qualidades de condução térmica, o que melhora a eficiência do sistema e facilita a instalação. De facto, a maior condutividade gera uma temperatura mais elevada na superfície do tubo em comparação com os tubos totalmente plásticos (PE-X e PERT) e esta vantagem reflecte-se, por exemplo, na possibilidade de obter temperaturas de alimentação relativamente baixas. O maior desempenho do Mixal® comparados com tubos totalmente em plástico significa maior saída do sistema em condições de fluxo iguais. Um exemplo: o Mixal 16x2® tem a mesma saída térmica que o tubo PE-X 17x2. Com Mixal® é possível realizar sistemas de aquecimento de pavimentos com maiores rendimentos térmicos.

CAMADA EXTERNA

Produzido em EVOH (álcool etileno vinílico) que é uma fina camada de polímero especial para criar uma barreira de oxigénio.

CAMADA INTERMÉDIA

É constituído por um tubo de liga de alumínio soldado longitudinalmente, que garante uma total impermeabilidade ao oxigénio e à luz, conferindo uma excecional resistência mecânica e flexibilidade durante a instalação.

CAMADAS DE LIGAÇÃO

Consistem num adesivo potente que une o tubo intermédio de alumínio às duas camadas interna e externa.

CAMADA INTERNA

A parte interior é constituída por um tubo de polietileno reticulado PE-Xb certificado para a distribuição de água potável. Apresenta também uma superfície extremamente lisa, o que reduz significativamente as perdas de pressão.

COMPORTAMENTO MECÂNICO

As características mecânicas do Mixal® tornam-nos ideais para utilização em sistemas de aquecimento de piso. O raio de curvatura corresponde a 2,5 vezes o diâmetro do tubo e a secção circular na curva mantém-se constante.
O tubo, uma vez dobrado, permanece na posição desejada como tubo de metal; portanto o uso de clipes não são necessários como acontece com os tubos totalmente de plástico.

BARREIRA CONTRA O OXIGÉNIO E RAIOS UV

A camada interna em alumínio atua como uma barreira perfeita contra a passagem de moléculas gasosas evitando assim o perigo de corrosão por infiltração de oxigénio e danos causados pela exposição aos raios UV.
A tabela mostra uma comparação dos coeficientes de transmissão de oxigénio (Oxygen Transmission Rate) do alumínio, do EVOH (o material utilizado como barreira de oxigénio em tubos totalmente plásticos) e do polietileno reticulado (PE-X).
Muitos tubos PE-X vendidos hoje em dia são fabricados com uma barreira de oxigénio na camada exterior do tubo. Esta camada está, portanto, notavelmente exposta, não só a danos superficiais, mas também ao efeito negativo da humidade, que aumenta drasticamente a porosidade do tubo.

Material	Transmissão de oxigénio coeficiente OTR a 25°C e 0% UR
Alumínio	0
Barreira EVOX	0.21
PE-X	12,000

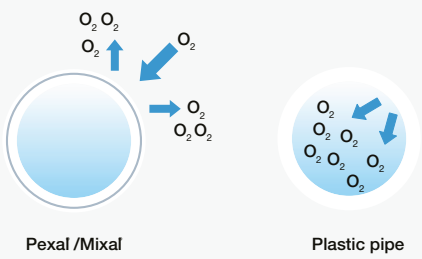

THERMOLINE® - TUBO EM PERT COM BARREIRA DE OXIGÉNIO (EVOH)

DESCRIÇÃO:
O Thermoline® é um tubo de plástico de alta qualidade, fabricado em polietileno com resistência a temperaturas elevadas (PERT), que incorpora uma eficaz barreira de oxigénio em EVOH. Esta combinação de materiais confere ao tubo Thermoline® propriedades excecionais para diversas aplicações.

APLICAÇÕES:
- Sistemas Radiantes: Solução ideal para sistemas de aquecimento e arrefecimento invisíveis em pavimentos, paredes e tetos, proporcionando conforto térmico uniforme e eficiente.
- Aquecimento Geral: Adequado para sistemas de aquecimento convencionais, garantindo durabilidade e performance.

VANTAGENS:
- Leveza e Facilidade de Instalação: A sua leveza torna o manuseamento e a instalação extremamente simples e rápidos.
- Proteção Contra Corrosão: A barreira de oxigénio integrada na camada exterior do tubo impede a permeabilidade do oxigénio, protegendo os componentes metálicos do sistema contra a corrosão e aumentando a sua vida útil.
- Elevada Resistência Térmica: Suporta temperaturas de trabalho contínuas até 95 °C, com picos de até 100 °C.
- Versatilidade: Perfeitamente adequado para sistemas de aquecimento e arrefecimento de pavimentos, oferecendo flexibilidade no projeto.

CARACTERÍSTICAS TÉCNICAS:
- Material: Polietileno Reticulado (PEX) com barreira de oxigénio em EVOH
- Diâmetros Disponíveis: 16 mm, 17 mm
- Temperatura Máxima de Serviço: 95 °C
- Temperatura Máxima de Pico: 100 °C

O Thermoline® representa uma escolha confiável e eficiente para sistemas de aquecimento e arrefecimento, combinando as vantagens do PEX com a proteção da barreira de oxigénio para um desempenho duradouro.

CAMADA INTERNA
A parte interior é constituída por um tubo polietileno reticulado PE-Xb certificado para a distribuição de água. Apresenta também uma superfície extremamente lisa, o que reduz significamente as perdas de pressão

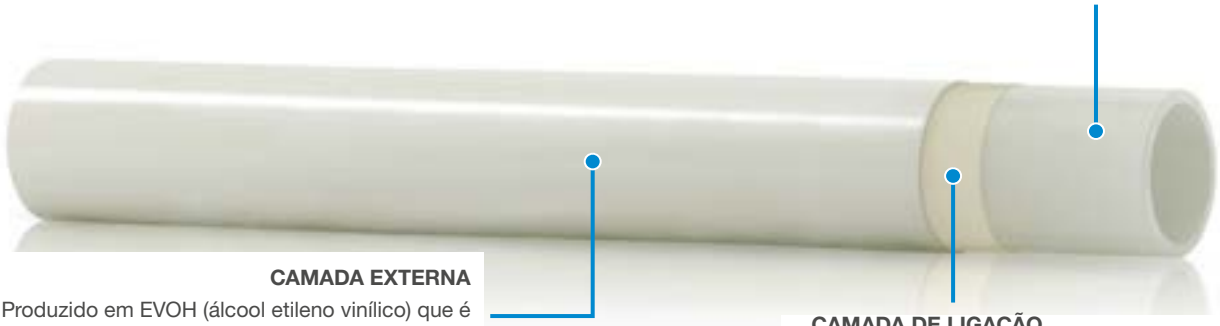

CAMADA EXTERNA
Produzido em EVOH (álcool etileno vinílico) que é uma fina camada de polímero especial para criar uma barreira de oxigénio.

CAMADA DE LIGAÇÃO
É constituído por um potente adesivo que une a camada interna PE-Xb á camada externa EVOH.

THERMOLINE

SISTEMA V-ERRE EVO

Sistema de aquecimento baseado em painéis de poliestireno, concebido especificamente para se adaptar a edifícios com espaço de instalação limitado, sem abdicar das vantagens de um sistema de piso radiante. No caso dos contrapisos tradicionais, o espaço de assentamento é de apenas 72 mm e pode ser ainda mais reduzido com a utilização de contrapisos autonivelantes certificados para tais aplicações.
De facto, acoplar uma chapa moldada rígida com uma placa de poliestireno moldado permite considerar a redução de espaço. Quando utilizar o revestimento de pavimento multicamadas à prova de som V-Acoustic sobre uma betonilha de 100 kg/m2, o desempenho do ruído melhorará em 28 dB.
Redução de ruído para sons de impacto. (UNI EN 12354-2) ΔL > 28 dB

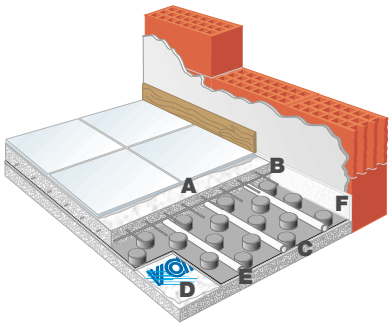

A - Betonilha
B - Grelha Eletro soldada
C - Painel Isolante V-ERRE
D - Película anto humidade V-Foil
E - Tubo Mixal 16x2
F - Banda Perimetral V-Band

Características do painel	Unidade	V-ERRE
Tipo de superfície	-	Pré-formado
Dimensão Painel	mm x mm	1400 x 800
Espessura do isolamento	mm	10 – 20 – 30
Espessura total	mm	32 - 42 - 52
Resistência à compressão	KPa	200 – 150 – 150
Resistência ao fogo	-	Euroclasse F
Resistência ao fogo EPS	-	Euroclasse E
Condutividade térmica	W/(m * K)	0,033
Resistividade térmica	m2 * K/W	0,30 – 0,61 – 0,91

TUBO MULTICAMADA MIXAL EM ROLO

Descrição	Secção	(m)	Código	PREÇO
TUBO MULTICAMADA MIXAL EM ROLO (120)	16 x 2	120	KF10003113005	166.00 €
TUBO MULTICAMADA MIXAL EM ROLO (240)	16 x 2	240	KF10003113007	322.10 €
TUBO MULTICAMADA MIXAL EM ROLO (500)	16 x 2	500	KF10003100141	691.90 €

TUBO THERMOLINE PERT EVOH EM ROLO

Código	Descrição	Secção	(m)
KF10003622024	TUBO THERMOLINE PERT EVOH D16X2 (240M)	16 x 2	240
KF10003622026	TUBO THERMOLINE PERT EVOH D16X2 (600M)	16 x 2	600
KF10003622033	TUBO THERMOLINE PERT EVOH D17X2 (240M)	17 x 2	240
KF10003622035	TUBO THERMOLINE PERT EVOH D17X2 (600M)	17 xc2	600

PAINEL ISOLANTE V-ERRE EVO

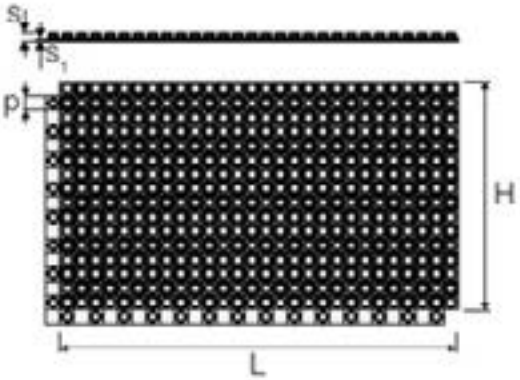

- Painel modular em poliestireno expandido com película rígida em PS, classe 200kPa.

Descrição	S	S_1	Area (m^2)	p (cm)	Código
PAINEL ISOLANTE V-ERRE EVO10 (20.16M2) 1400x800	32	10	1,12	5	KF100031109161
PAINEL ISOLANTE V-ERRE EVO20 (13.44M2) 1400x800	42	20	1,12	5	KF100031109163
PAINEL ISOLANTE V-ERRE EVO30 (10.08M2) 1400x800	52	30	1,12	5	KF100031109165

BANDA PERIMETRAL V-BAND

- Banda isolante em polietileno expandido branco com fita adesiva em toda a superfície com película de proteção dividida em duas;
- A banda possui uma película transparente em polietileno para impedir infiltrações de argamassa.

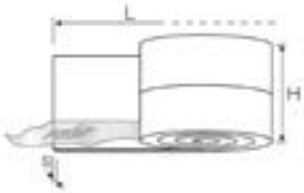

Descrição	HxS (mm)	Comprimento rolo L (m)	Código
BANDA PERÍMETRAL V-BAND 150X6 (50M)	150x6	50	KF10003109208

PELÍCULA ANTI-HUMIDADE V-FOIL

- Película em polietileno anticondensação de espessura 0,2 mm com adesivo na extremidade de largura 25 mm.

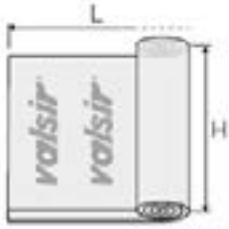

Descrição	H (m)	L (m)	Código
PELÍCULA ANTI-HUMIDADE V-FOIL (120M2)	1,2	100	KF10003109600

ADITIVO PARA MASSA V-FLUID

- Diluição ótima de 14 cl por 50 kg cimento;
- O aditivo permite aumentar a fluidez da argamassa reduzindo a quantidade de água necessária;
- Otimiza o revestimento das serpentinas durante a instalação.

Descrição	Kg	Código
ADITIVO PARA MASSA V-FLUID (10KG)	10	KF10003109800

UNIÃO PARA COLETOR DE DISTRIBUIÇÃO EM PA-M

- União completa para ligação do tubo Mixal e thermoline ao coletor de distribuição.

Descrição	Diâmetro	Tubo (mm x mm)	Código
UNIAO TUBO 16X2 EM PA-M	G3/4"x18	16 x 2	KF10000110052

UNIÃO PARA COLETOR DE DISTRIBUIÇÃO INOX

- União completa para ligação do tubo Mixal e Thermoline ao coletor de distribuição de inox.

Descrição	Diâmetro	Tubo (mm x mm)	Código
UNIAO TUBO 16X2 P/ COLECTOR INOX	G3/4"x18	16 x 2	KF10000110036
UNIAO TUBO 17X2 P/ COLECTOR INOX	G3/4"x18	17 x 2	KF10000110038

COLETOR DE DISTRIBUIÇÃO MODULAR EM PA-M

- Coletor pré-montado para sistemas de aquecimento de pavimento radiante em PA-M completo de reguladores de caudal 0,5-5l (min),ligações de 1" 1/4, medidor temperatura e sistemas de fixação para caixas coletoras.

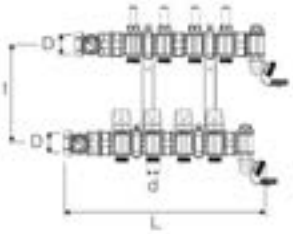

Descrição	D	Entre eixos(mm)	L (mm)	d	Código
COLETOR PRÉ-MONTADO EM PA-M DE 2 VIAS	G 1"1/4	214	295	G3/4"x18	KF10000110252
COLETOR PRÉ-MONTADO EM PA-M DE 3 VIAS	G 1"1/4	214	360	G3/4"x18	KF10000110253
COLETOR PRÉ-MONTADO EM PA-M DE 4 VIAS	G 1"1/4	214	425	G3/4"x18	KF10000110254
COLETOR PRÉ-MONTADO EM PA-M DE 5 VIAS	G 1"1/4	214	490	G3/4"x18	KF10000110255
COLETOR PRÉ-MONTADO EM PA-M DE 6 VIAS	G 1"1/4	214	555	G3/4"x18	KF10000110256
COLETOR PRÉ-MONTADO EM PA-M DE 7 VIAS	G 1"1/4	214	620	G3/4"x18	KF10000110257
COLETOR PRÉ-MONTADO EM PA-M DE 8 VIAS	G 1"1/4	214	685	G3/4"x18	KF10000110258
COLETOR PRÉ-MONTADO EM PA-M DE 9 VIAS	G 1"1/4	214	750	G3/4"x18	KF10000110259
COLETOR PRÉ-MONTADO EM PA-M DE 10 VIAS	G 1"1/4	214	815	G3/4"x18	KF10000110260
COLETOR PRÉ-MONTADO EM PA-M DE 11 VIAS	G 1"1/4	214	880	G3/4"x18	KF10000110261
COLETOR PRÉ-MONTADO EM PA-M DE 12 VIAS	G 1"1/4	214	945	G3/4"x18	KF10000110262

COLETOR DE DISTRIBUIÇÃO MODULAR EM INOX

- Coletor pré-montado para sistemas de aquecimento de pavimento radiante em inox completo de reguladores de caudal 0,5-5l(min), ligações de 1” e sistemas de fixação para caixas coletoras.

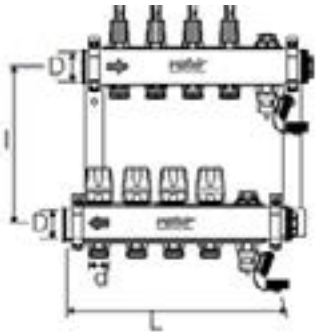

Descrição	D	Entre eixos(mm)	L (mm)	d	Código
COLETOR PRÉ-MONTADO EM INOX DE 2 VIAS	G 1”	214	225	G3/4”x18	KF10000110472
COLETOR PRÉ-MONTADO EM INOX DE 3 VIAS	G 1”	214	275	G3/4”x18	KF10000110473
COLETOR PRÉ-MONTADO EM INOX DE 4 VIAS	G 1”	214	325	G3/4”x18	KF10000110474
COLETOR PRÉ-MONTADO EM INOX DE 5 VIAS	G 1”	214	375	G3/4”x18	KF10000110475
COLETOR PRÉ-MONTADO EM INOX DE 6 VIAS	G 1”	214	425	G3/4”x18	KF10000110476
COLETOR PRÉ-MONTADO EM INOX DE 7 VIAS	G 1”	214	475	G3/4”x18	KF10000110477
COLETOR PRÉ-MONTADO EM INOX DE 8 VIAS	G 1”	214	525	G3/4”x18	KF10000110478
COLETOR PRÉ-MONTADO EM INOX DE 9 VIAS	G 1”	214	575	G3/4”x18	KF10000110479
COLETOR PRÉ-MONTADO EM INOX DE 10 VIAS	G 1”	214	625	G3/4”x18	KF10000110480
COLETOR PRÉ-MONTADO EM INOX DE 11 VIAS	G 1”	214	675	G3/4”x18	KF10000110481
COLETOR PRÉ-MONTADO EM INOX DE 12 VIAS	G 1”	214	725	G3/4”x18	KF10000110482

GUIA CURVA TUBO

Guia curva tubo de 14 a 18 mm
O pack contêm 2 válvulas, vermelha para o circuito de alimentação e azul para o circuito de retorno.

Descrição	Tubo (mm x mm)	Código
GUIA CURVA TUBO 14-18MM	14 a 18	KF10003109415

KIT AUMENTO COLETOR EM PA-M 1 VIA

- Kit de aumento para coletor de distribuição modular PA-M.

Descrição	d	L (mm)	H1 (mm)	H2 (mm)	Código
KIT AUMENTO PA-M 1 VIA	G3/4"x18	67	83	73	KF10000110043

KIT AUMENTO COLETOR EM INOX 2 VIAS

- Kit de aumento para coletor de distribuição modular INOX.

Descrição	d	L (mm)	Código
KIT AUMENTO INOX 2 VIAS	G3/4"x18	170	KF10000110024

VÁLVULA DE CORTE DIREITA PARA COLETOR DE DISTRIBUIÇÃO

- Válvula de corte da alimentação e retorno dos coletores de distribuição.

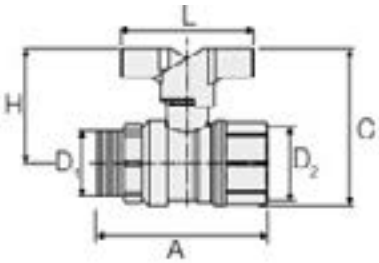

Descrição	D1	D2	A (mm)	L (mm)	H (mm)	C (mm)	Código
VALVULA CORTE DIREITA P/ COLECTOR	G1"x1/4	G1"x1/4	100	72	50	78	KF10000110034

O pack contêm 2 válvulas, vermelha para o circuito de alimentação e azul para o circuito de retorno.

VÁLVULA DE CORTE A 90º PARA COLETOR DE DISTRIBUIÇÃO

- Válvula de corte da alimentação e retorno dos coletores de distribuição.

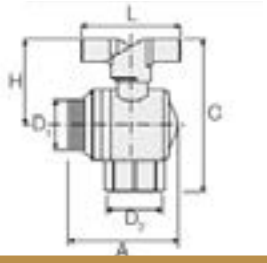

Descrição	D1	D2	A (mm)	L (mm)	H (mm)	C (mm)	Código
VALVULA CORTE 90º P/ COLECTOR CR	G1"x1/4	G1"	68	72	46	94	KF10000110033

O pack contêm 2 válvulas, vermelha para o circuito de alimentação e azul para o circuito de retorno.

VÁLVULA DE CORTE DIREITA PARA COLETOR DE DISTRIBUIÇÃO EM INOX

- Válvula de corte da alimentação e retorno dos coletores de distribuição em inox.

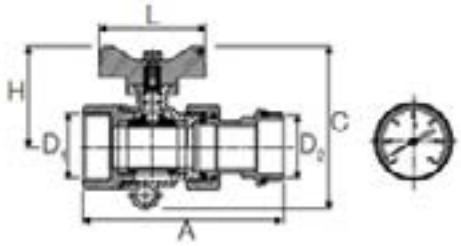

Descrição	D1	D2	A(mm)	L (mm)	H (mm)	C (mm)	Código
KIT VALVULA CORTE DIREITA P/ COLECTOR INOX	G1"	G1"	95	50	48	80	KF10000110063

O pack contêm 2 válvulas, vermelha para o circuito de alimentação e azul para o circuito de retorno, dois termómetros.

VÁLVULA DE CORTE A 90º PARA COLETOR DE DISTRIBUIÇÃO EM INOX

- Válvula de corte da alimentação e retorno dos coletores de distribuição em inox.

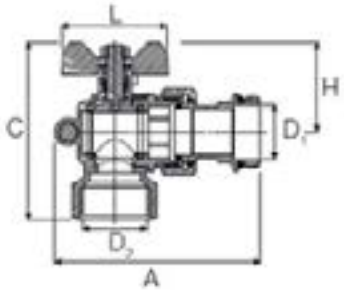

Descrição	D1	D2	A (mm)	L (mm)	H (mm)	C (mm)	Código
VALVULA CORTE 90º P/ COLECTOR INOX	G1"	G1"	90	50	48	100	KF10000110064

O pack contêm 2 válvulas, vermelha para o circuito de alimentação e azul para o circuito de retorno, dois termómetros.

CABEÇA TERMOELÉTRICA

- Cabeça termoelétrica on/off com adaptador para coletor de distribuição;
- Regula o caudal nos circuitos de aquecimento por pavimento;
- É aplicado nos coletores de distribuição (no retorno).

Descrição	Nº de ligações	Código
CABEÇA TERMOELETRICA 24V	2 fios	KF10000110433
CABEÇA TERMOELÉTRICA 230V 2 FIOS	2 fios	KF10000110434
CABEÇA TERMOELÉTRICA 230V 4 FIOS	4 fios	KF10000110435

UNIDADE DE CONTROLO

- Unidade de controlo para os circuitos de aquecimento. Recebe o sinal dos termóstatos e comanda a abertura ou fecho das cabeças termoelétricas;
- Possibilidade de controlo da caldeira e bomba circuladora.

Descrição	Nº Máx, Circuitos	Tensão de trabalho	Código
UNIDADE DE CONTROLO CONFORT 6 ZONAS	15	24 Vac	KF10000110606
UNIDADE DE CONTROLO CONFORT 10 ZONAS	18	24 Vac	KF10000110607

UNIDADE DE CONTROLO SEM FIOS

Unidade de controlo de 8 zonas

Descrição	Nº Máximo zonas	Tensão de trabalho	Medidas CxPxA (mm)	Código
BARRA CONTROLO 8 ZONAS	8 + BOMBA	230 Vac	273x69x76	KJ10000100069

Compatível com os códigos KJ10000100067, KJ10000100068, KJ10000100070 e KF10000110434

RECETOR RADIO 8 ZONAS SEM FIOS

- Recetor emissor radio de 8 zonas
- Comunicação BUS RS485
- Conexão de rádio bidirecional RF868 MHz
- Alcance rádio: 30 – 80 m
- Instalação parede

Descrição	Nº Máximo zonas	Tensão de trabalho	Medidas CxPxA (mm)	Código
RECETOR RADIO 8 ZONAS + 1 SAIDA	8	230 Vac	133x90x25	KJ10000100068

Compatível com os códigos KJ10000100067, KJ10000100069, KJ10000100070 e KF10000110434

DESENROLADOR DE TUBO

- Desenrolador de tubo para rolos Mixal.

Descrição	(un)	Código
DESENROLADOR DE TUBO	1	KF10000112002

CAIXA METÁLICA PARA COLETOR DE DISTRIBUIÇÃO

- Caixa para kit de mistura e coletor de distribuição regulável em altura e profundidade.

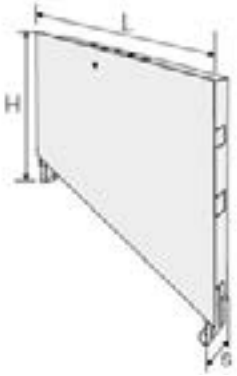

Descrição	L (mm)	H (mm)	s (mm)	Código
CAIXA P/ COLETOR 400	400	700 - 800	80 - 130	KF10000112030
CAIXA P/ COLETOR 600	600	700 - 800	80 - 130	KF10000112031
CAIXA P/ COLETOR 800	800	700 - 800	80 - 130	KF10000112032
CAIXA P/ COLETOR 1000	1000	700 - 800	80 - 130	KF10000112033
CAIXA P/ COLETOR 1200	1200	700 - 800	80 - 130	KF10000112034

KIT DE MISTURA

- Altura manométrica de 6 m;
- Sistema de segurança de sobreaquecimento incorporado r bomba;
- Ligação ao coletor de 1 1/4";
- Ligações entrada e saída de 1".

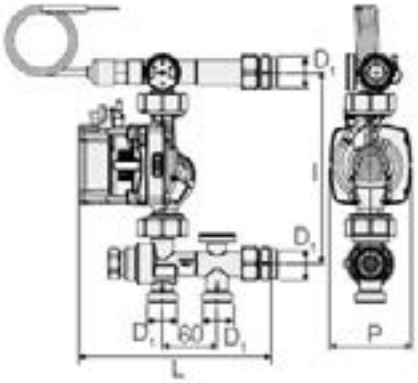

Descrição	D1	L (mm)	I (mm)	P (mm)	Código
KIT DE MISTURA V-MIX03	1"	250	200	90	KF10000110291

VÁLVULA DE ENCHIMENTO COM MANÓMETRO DE PRESSÃO

- Pressão regulável de 1 a 4 bar
- Pré ajustada a 3 bar
- Corpo em latão
- Manómetro de pressão ¼'' H
- Temperatura máxima 65ºC
- Pressão máxima admissível 10 bar
- Caudal 1.10 m3/h

Descrição	Ligações	Código
VALV ENCH C/MANOMETRO 1/2" M-F	½" M-F	KF10000100020

GRUPO DE MISTURA 25/6

- Grupo de mistura com válvula misturadora termostática de 3 vias, regulação manual entre 35ºC e 60ºC
- Pressão máxima: 10 bar
- Temperatura máxima: 110ºC
- Composto por via de impulsão com válvula misturadora termostática, bomba circuladora, termómetro e via de retorno com termómetro
- Incluí isolamento EPP (249x399x160 mm). Distância entre-eixos 125 mm

Descrição	Ligações	Código
GRUPO MISTURA WILO ST25/6	1”	KF10000110813

GRUPO DE MISTURA PARA CENTRAL TÉRMICA 30/7

- Grupo de mistura com válvula misturadora de 3 vias com by-pass 0-50%. Saída 1”1/4.
- Composto por via de impulsão com válvula misturadora, bomba circuladora, termómetro e via de retorno com termómetro.
- Inclui isolamento EPP (250 x 400 x 170 mm). Distância entre eixos 125 mm. PN10.
- Temperatura máxima 110ºC.

Descrição	Ligações	Código
GRUPO MISTURA WILO 30/7	1”1/4	KF10000110814

GRUPO DE ALTA TEMPERATURA PARA CENTRAL TÉRMICA 25/6

- Grupo de impulsão direto. Saída 1”.
- Composto por via de impulsão com válvula de esfera, bomba circuladora, termómetro e via de retorno com termómetro.
- Inclui isolamento EPP (249 x 399 x 160 mm). Distância entre eixos 125 mm. PN10.
- Temperatura máxima 110ºC.

Descrição	Ligações	Código
GRUPO ALTA TEMP 25/6	1”	KF10000110815

RADIADORES

Os radiadores toalheiros OLICLIMA contribuem à sua medida para o conforto do lar, ao permitir a regulação da temperatura e do tempo de funcionamento de acordo com as necessidades do utilizador.

OLICLIMA

RADIADORES TOALHEIROS OLICLIMA X HIDRÁULICOS 86
RADIADORES TOALHEIROS ELÉTRICOS OLICLIMA 89
OLICLIMA AURA 90
OLICLIMA PVD 92
ACESSÓRIOS PARA RADIADORES 94

RADIADORES TOALHEIROS OLICLIMA X HIDRÁULICOS

Toalheiro em aço para instalações hidráulicas equipado com fixações.

- Estrutura em aço carbono;
- Tinta em pó epóxi-poliéster;
- Tubos horizontais redondos: ø 22x0,9 mm;
- Medidas 803mm, 1188mm e 1420mm;
- Inclui 3 suportes de parede ajustáveis em profundidade;
- Conexões: 3 x ½";
- Inclui purga de ar;
- Pressão máxima 10 bar;
- Temperatura máxima 120ºC;
- Fornecido em Branco RAL 9010, Cromado e Preto;
- Válvulas não incluídas.

DESCRIÇÃO	CÓDIGOS
RAD TOALH OLICLIMA X 803X500 BRC	KC20000552579
RAD TOALH OLICLIMA X 1188X500 BRC	KC20000552520
RAD TOALH OLICLIMA X 1420X500 BRC	KC20000552581
RAD TOALH OLICLIMA X 803X550 BRC	KC20000552582
RAD TOALH OLICLIMA X 1188X550 BRC	KC20000552521
RAD TOALH OLICLIMA X 1420X550 BRC	KC20000552584
RAD TOALH OLICLIMA X 803X500 CRM	KC20000552585
RAD TOALH OLICLIMA X 1188X500 CRM	KC20000552522
RAD TOALH OLICLIMA X 1420X500 CRM	KC20000552587
RAD TOALH OLICLIMA X 803X550 CRM	KC20000552588
RAD TOALH OLICLIMA X 1188X550 CRM	KC20000552523
RAD TOALH OLICLIMA X 1420X550 CRM	KC20000552590
RAD TOALH OLICLIMA X 803X500 PRT	KC20000552591
RAD TOALH OLICLIMA X 1188X500 PRT	KC20000552524
RAD TOALH OLICLIMA X 1420X500 PRT	KC20000552593
RAD TOALH OLICLIMA X 803X550 PRT	KC20000552594
RAD TOALH OLICLIMA X 1188X550 PRT	KC20000552525
RAD TOALH OLICLIMA X 1420X550 PRT	KC20000552596

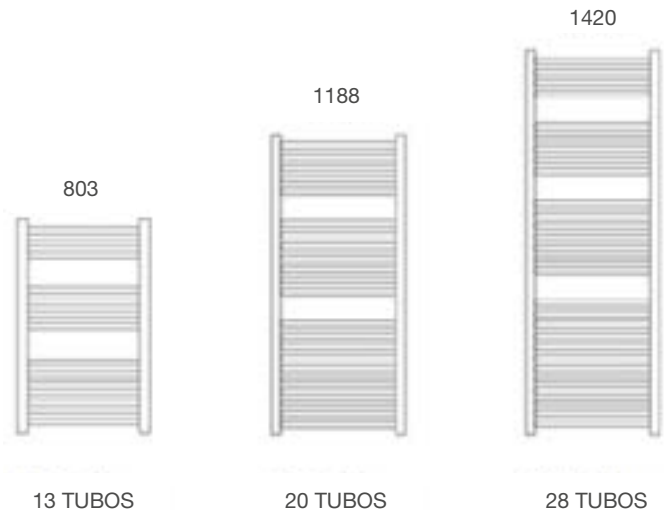

ALTURA (MM)	LARGURA (mm)	ENTRE EIXOS (mm)	PESO (Kg)	ÁGUA (l)	ΔT 50ºC POTÊNCIA W	Cor
803	500	450	4.9	3.3	331	Branco
803	500	450	4.9	3.3	235	Cromado
803	500	450	4.9	3.3	331	Preto
803	550	500	5.2	3.5	359	Branco
803	550	500	5.2	3.5	251	Cromado
803	550	500	5.2	3.5	359	Preto
1188	500	450	7.5	4.8	496	Branco
1188	500	450	7.5	4.8	345	Cromado
1188	500	450	7.5	4.8	496	Preto
1188	550	500	7.9	5.1	538	Branco
1188	550	500	7.9	5.1	387	Cromado
1188	550	500	7.9	5.1	538	Preto
1420	500	450	10	6.4	669	Branco
1420	500	450	10	6.4	457	Cromado
1420	500	450	10	6.4	669	Preto
1420	550	500	10.7	6.7	727	Branco
1420	550	500	10.7	6.7	499	Cromado
1420	550	500	10.7	6.7	727	Preto

CRONOTERMOSTATO DIGITAL
programável

RETROILUMINÂNCIA
Facilidade de visualização do menú

CABO DE ALIMENTAÇÃO
igual à cor do cronotermostato

SUPORTES DE FIXAÇÃO
igual à cor do radiador

RADIADORES TOALHEIROS ELÉTRICOS

OLICLIMA

Os radiadores toalheiros elétricos, pela sua flexibilidade para atingir o máximo conforto e fazê-lo rigorosamente nos períodos necessários, podem ser considerados um produto eficiente que contribui para o consumo responsável de energia.

- Termostato Digital com classe I de isolamento;
- Grau de proteção IP44;
- Alimentação elétrica: 230 V ~50Hz;
- Campo de regulação de temperatura: 7 a 30ºC;
- Fornecido em Branco RAL 9010, Cromado e Preto;
- Material: Aço;
- Programação diária semanal;
- Função Boost;
- Modo de trabalho: Conforto, Eco e Antigelo;
- Inclui Kit de fixação a parede e cabo de alimentação 1m.

DESCRIÇÃO	CÓDIGOS
RAD TOAL ELET OLICLIMA DIG X 803X500 BRC	KC20000552548
RAD TOAL ELET OLICLIMA DIG X 1110X500 BRC	KC20000552549
RAD TOAL ELET OLICLIMA DIG X 1420X500 BRC	KC20000552550
RAD TOAL ELET OLICLIMA DIG X 803X500 CRM	KC20000552551
RAD TOAL ELET OLICLIMA DIG X 1110X500 CRM	KC20000552552
RAD TOAL ELET OLICLIMA DIG X 1420X500 CRM	KC20000552553
RAD TOAL ELET OLICLIMA DIG X 803X500 PRT	KC20000552554
RAD TOAL ELET OLICLIMA DIG X 1110X500 PRT	KC20000552555
RAD TOAL ELET OLICLIMA DIG X 1420X500 PRT	KC20000552556

TOALHEIRO ELÉTRICO OLICLIMA | características técnicas e dimensões

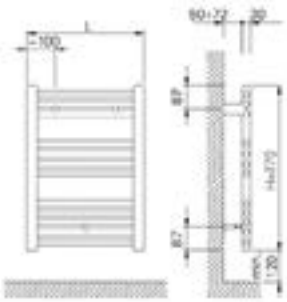

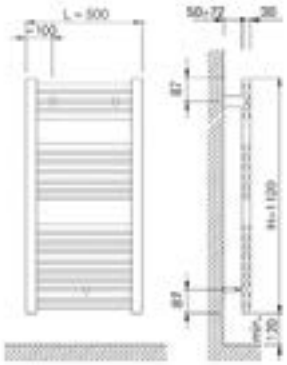

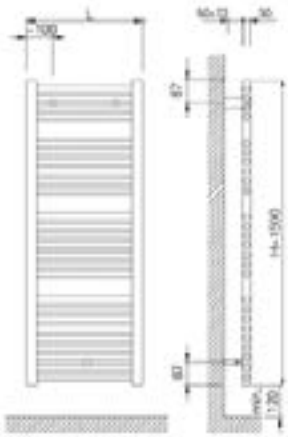

Cor	Altura (mm)	Largura L (mm)	Entre eixos C (mm)	Peso (kg)	Número de tubos	Potência térmica
Branco e Preto	803	500	450	8.2	13	400
	1110	500	450	12.4	22	700
	1420	500	450	17.4	28	850
Cromado	803	500	450	8.2	13	300
	1110	500	450	12.4	22	400
	1420	500	450	17.4	28	500

RADIADORES TOALHEIROS

OLICLIMA AURA

O radiador toalheiro OLICLIMA AURA é a solução perfeita para quem procura combinar funcionalidade, conforto e um design elegante na casa de banho. Pensado para o dia a dia, o AURA não só aquece o seu espaço de banho, como também mantém as suas toalhas sempre quentinhas e prontas a usar, proporcionando uma sensação de bem-estar inigualável após cada duche.

- Estrutura em aço;
- Tubos horizontais redondos: ø 22 mm;
- Medidas 800mm e 1200mm
- Inclui suportes de parede ajustáveis em profundidade;
- Conexões: 4 x 1/2";
- Inclui purga de ar;
- Pressão máxima 8 bar;
- Temperatura máxima 95ºC;
- Fornecido em Branco RAL 9016, Cromado e Preto RAL 9005;
- Disponível na versão elétrica e hidráulica
- Válvulas não incluídas

TOALHEIRO HIDRÁULICO AURA | características técnicas e dimensões Versão Hidráulica

Descrição	Códigos
RAD TOALHEIRO AURA 800X500 BRC	KC20000553001
RAD TOALHEIRO AURA 1200X500 BRC	KC20000553002
RAD TOALHEIRO AURA 800X500 CRM	KC20000553004
RAD TOALHEIRO AURA 1200X500 CRM	KC20000553005
RAD TOALHEIRO AURA 800X500 PRT	KC20000553007
RAD TOALHEIRO AURA 1200X500 PRT	KC20000553008

TOALHEIRO ELÉTRICO AURA | características técnicas e dimensões Versão Elétrica

Descrição	Códigos
RAD TOALHEIRO AURA DIG X 800X500 BRC	KC20000553010
RAD TOALHEIRO AURA DIG X 1200X500 BRC	KC20000553011
RAD TOALHEIRO AURA DIG X 800X500 CRM	KC20000553013
RAD TOALHEIRO AURA DIG X 1200X500 CRM	KC20000553014
RAD TOALHEIRO AURA DIG X 800X500 PRT	KC20000553016
RAD TOALHEIRO AURA DIG X 1200X500 PRT	KC20000553017

TOALHEIRO ELÉTRICO AURA | características técnicas e dimensões

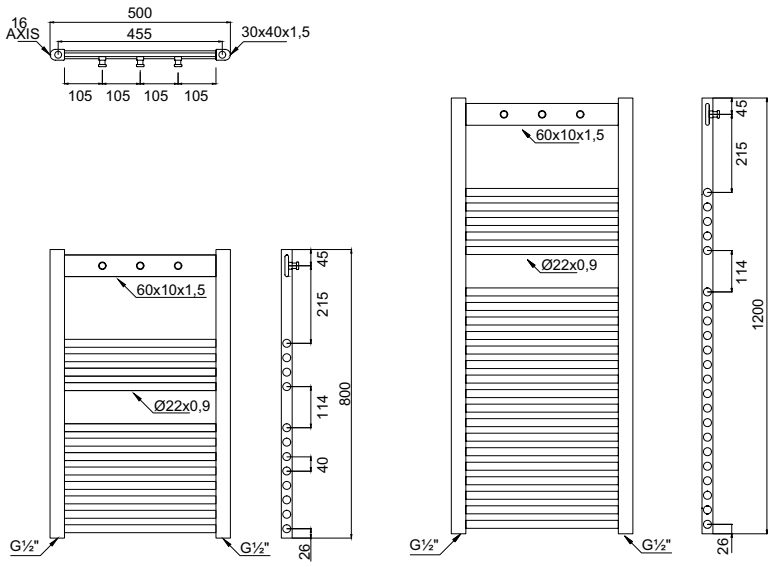

TOALHEIRO AURA | características técnicas e dimensões

ALTURA (mm)	LARGURA (mm)	ENTRE EIXOS (mm)	PESO (kg)	ÁGUA (l)	ΔT 50ºC POTÊNCIA (w)	ΔT 30ºC POTÊNCIA (w)	EXPOENTE	VERSÃO ELÉTRICA POTÊNCIA RESISTÊNCIA (W)
800	500	450	5.7	3.7	358	189	1.25	400
1200	500	450	8.9	5.7	537	284	1.25	400

RADIADORES TOALHEIROS

OLICLIMA PVD

Radiador Toalheiro OLICLIMA PVD: Luxo e Inovação para o Seu Banho
Descubra o radiador toalheiro OLICLIMA PVD, uma peça de design que eleva a sua casa de banho a um novo patamar de requinte e funcionalidade. Diferenciando-se pela sua tecnologia de acabamento PVD (Physical Vapour Deposition), o OLICLIMA PVD oferece não só o conforto das toalhas sempre quentes e um ambiente acolhedor, mas também uma estética sublime e uma resistência sem igual.
A Inovação do Acabamento PVD:
A tecnologia PVD, utilizada no OLICLIMA PVD, é um processo de revestimento avançado que deposita finas camadas de materiais metálicos sobre a superfície do radiador. Este processo não só confere cores, brilhos únicos e duradouros, mas também aumenta exponencialmente a resistência do radiador a riscos, corrosão e desgaste diário, superando os acabamentos tradicionais.

- Estrutura em aço;
- Tubos horizontais redondos: ø 22 mm;
- Medidas 800mm e 1200mm
- Inclui suportes de parede ocultos;
- Conexões: 1/2”;
- Inclui purgador de ar;
- Pressão máxima 8 bar;
- Temperatura máxima 95ºC;
- Fornecido em Gun Metal, Cromado Mate e Ouro Mate;
- Disponível na versão elétrica e hidráulica
- Válvulas não incluídas

Para garantir um controlo intuitivo e eficiente, todas as versões elétricas estão equipadas com o termostato em cinzento. Este termostato permite-lhe gerir a temperatura e os horários de funcionamento do seu radiador de forma simples e precisa, garantindo o máximo conforto e otimização do consumo energético.

Para os nossos modelos de radiadores toalheiros hidráulicos, na OLICLIMA garantimos uma integração estética total. Por isso, dispomos de blisters com válvulas que apresentam o mesmo acabamento que os radiadores toalheiros. Assim, pode ter a certeza de que cada detalhe na sua casa de banho estará em perfeita harmonia.

TOALHEIRO HIDRÁULICO OLICLIMA PVD | características técnicas e dimensões Versão Hidráulica

DESCRIÇÃO	CÓDIGOS
RAD TOALHEIRO X 800X500 GUN METAL	KC20000553020
RAD TOALHEIRO X 800X500 CROMADO MATE	KC20000553021
RAD TOALHEIRO X 800X500 OURO MATE	KC20000553022
RAD TOALHEIRO X 1200X500 GUN METAL	KC20000553023
RAD TOALHEIRO X 1200X500 CROMADO MATE	KC20000553024
RAD TOALHEIRO X 1200X500 OURO MATE	KC20000553025

TOALHEIRO ELÉTRICO OLICLIMA PVD | características técnicas e dimensões Versão Elétrica

DESCRIÇÃO	CÓDIGOS
RAD TOALHEIRO DIG + 800X500 GUN METAL	KC20000553030
RAD TOALHEIRO DIG + 1200X500 GUN METAL	KC20000553031
RAD TOALHEIRO DIG + 800X500 CROMADO MATE	KC20000553032
RAD TOALHEIRO DIG + 1200X500 CROMADO MATE	KC20000553033
RAD TOALHEIRO DIG + 800X500 OURO MATE	KC20000553034
RAD TOALHEIRO DIG + 1200X500 OURO MATE	KC20000553035

TOALHEIRO OLICLIMA PVD | características técnicas e dimensões

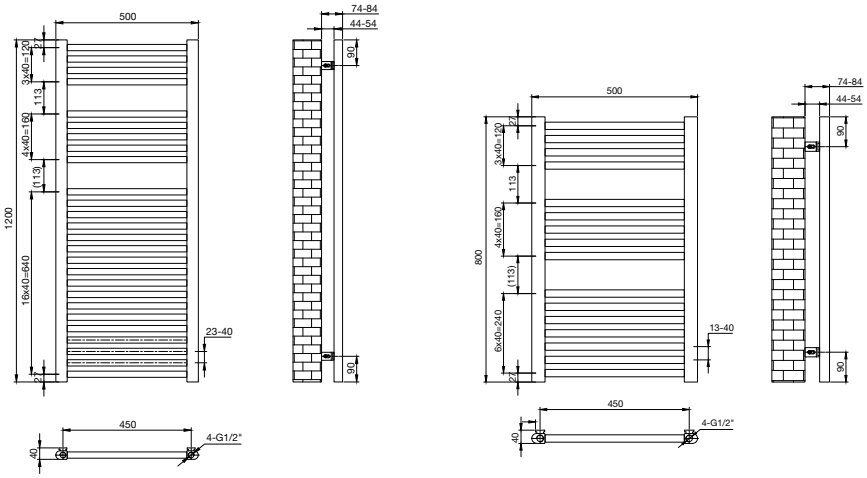

TOALHEIRO HIDRÁULICO OLICLIMA PVD | Versão Hidráulica

ALTURA (mm)	LARGURA (mm)	ENTRE EIXOS (mm)	PESO (kg)	ÁGUA (l)	ΔT 50ºC POTÊNCIA (w)	ΔT 30ºC POTÊNCIA (w)
800	500	450	6.08	3.63	270	141
1200	500	450	9.12	5.71	429	224

TOALHEIRO ELÉTRICO OLICLIMA PVD | Versão Elétrica

ALTURA (mm)	LARGURA (mm)	PESO (kg)	ÁGUA (l)	NÚMERO DE TUBOS	POTÊNCIA RESISTÊNCIA (W)
800	500	9.71	3.63	16	400
1200	500	14.83	5.71	26	400

ACESSÓRIOS PARA RADIADORES

DESCRIÇÃO		(un)	CÓDIGOS
CAB TERMOSTÁTICA DOMIGNON 109L		1	CT10000200056
CAB TERMOSTÁTICA CONIC 106CN		1	CT11000200201
TORN TERM ½" DR 761R		10	KC30000824012
TORN TERM ½ ES BC 770R		10	KC30000824009
TORN TERM ½" DR BC 771R		10	KC30000824010
TORN TERM ½ IV 800P		10	KC30000822889
TORN TERMO ½" IV BC 810P		10	KC30000822888
TORN MANUAL ½ ES 940		10	KC30000824001
TORN MANUAL ½" DR 941		10	KC30000824002
TORN MANUAL ½" ES BC 945		10	KC30000822987
TORN MANUAL ½" DR BC 946		10	KC30000824004
VÁLVULA DE FECHO ½ ES 750R		10	KC30000824005
VÁLVULA DE FECHO ½" DR 751R		10	KC30000824006
VÁLVULA DE FECHO ½" ES BC 755R		10	KC30000824007
VÁLVULA DE FECHO ½" DR BC 756R		10	KC30000824008

ACESSÓRIOS PARA RADIADORES

DESCRIÇÃO		(un)	CÓDIGOS
UNIÃO P/ COBRE 12mm 3525N		10	KC30000822845
UNIÃO P/ COBRE 14mm 3525N		10	KC30000822846
UNIÃO P/ COBRE 15mm 3525N		10	KC30000822847
UNIÃO P/PEXAL 16X12X16 3015SCR	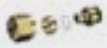	10	KC30000822969
UNIÃO P/PEXAL 16X10X14 3015SCR		10	KC30000822970
TAMPÃO 1" DIR ZINCADO		200	KC30000822850
TAMPÃO 1" ESQ ZINCADO		200	KC30000822851
TAMPÃO 1" DIR BRC		200	KC30000822231
TAMPÃO 1" ESQ BRC		200	KC30000822232
REDUÇÃO 1" X ½" DIR BRC		100	KC30000822235
REDUÇÃO 1" X ½" ESQ BRC		100	KC30000822236
REDUÇÃO 1" X ½" DIR ZINCADO		100	KC30000822852
REDUÇÃO 1" X ½" ESQ ZINCADO		100	KC30000822853
SUPORTE REVERSIVEL ISOFONICO		100	KC30000900008
SUPORTE EM NYLON		100	KC30000900009
SUPORTE DE APARAFUSAR DIR		100	KC30000822242
SUPORTE DE APARAFUSAR ESQ		100	KC30000822243
CHAVE EM PLÁSTICO P/RADIADOR		1	KC30000822961

ACESSÓRIOS PARA RADIADORES

DESCRIÇÃO		(un)	CÓDIGOS
PURGADOR MANUAL ½" (A52)		100	KC30000822902
PURGADOR AUTOMÁTICO 1" ESQ		100	KC30000822288
PURGADOR AUTOMÁTICO 1" DIR		100	KC30000822289
CASQUILHO 1"		100	KC30000822241
JUNTA PARA TAMPÃO E REDUÇÃO 1"		100	KC30000822237
CHAVE DE MONTAGEM P/ CASQUILHO 1"		1	KC30000822240
KIT DE ACESSÓRIOS P/ RADIADOR		20	KC30000822903
LIG EM COBRE CROMADO ½" X 15mm		100	KC30000822421
ESPELHO EM INOX D 15mm		100	KC30000822422
KIT COBRE TUBOS PRETO		1	KC30000822426
KIT COBRE TUBOS BRANCO		1	KC30000822429
KIT COBRE TUBOS CROMADO		1	KC30000822430
KIT ACESS RAD TOALH OLICLIMA X PRT		1	KC30000822425
KIT ACESS RAD TOALH OLICLIMA X BRC		1	KC30000822423
KIT ACESS RAD TOALH OLICLIMA X CRM		1	KC30000822424

DESCRIÇÃO		(un)	CÓDIGOS
KIT ACESS RAD TOALH OLICLIMA X GUN METAL		1	KC30000822450
KIT ACESS RAD TOALH OLICLIMA X CROMADO MATE		1	KC30000822451
KIT ACESS RAD TOALH OLICLIMA X OURO MATE		1	KC30000822452
SUPORTE TOALHA OLICLIMA BRC (2UNID)		2	KC30000822431
SUPORTE TOALHA OLICLIMA CRM (2UNID)		2	KC30000822432
SUPORTE TOALHA OLICLIMA PRT (2UNID)		2	KC30000822436

CONTROLO E REGULAÇÃO

Os termóstatos e cronotermóstatos permitem uma redução do consumo energético através de uma boa programação, regulação e racionalização.
Os termóstatos digitais e analógicos de design atrativo podem ser utilizados nos sistemas de aquecimento/arrefecimento por Piso Radiante, permitindo deste modo o controlo de temperatura individual por compartimento.
Os cronotermóstatos permitem uma gestão de energia centralizada, bastante utilizada nos sistemas de aquecimento por radiadores.

OLICLIMA

CRONOTERMOSTATO WIFI DE PAREDE 230V 100
KIT CRONOTERMOSTATO AMBIENTE DIGITAL 100
ACESSÓRIO 100
KIT TERMOSTATO AMBIENTE DIGITAL 101
ACESSÓRIO 101
CRONOTERMOSTATO AMBIENTE DIGITAL 101
TERMOSTATO AMBIENTE DIGITAL 102
TERMOSTATO AMBIENTE DIGITAL 80X80 102
TERMOSTATO AMBIENTE TEG 130 103
TERMOSTATO AMBIENTE DIGITAL 80X80 RF 103
CRONOTERMOSTATO MULTIZONA WIFI 104
TERMOSTATO AMBIENTE DIGITAL TX05 104
TERMÓSTATO DE CONTACTO TB 060 105
TERMÓSTATO DE IMERSÃO TB 065 105

CRONOTERMOSTATO WIFI DE PAREDE 230V

- Alimentação 230V – 50HZ
- Saída 1 contacto livre de potencial: 5A/230V
- Display LCD retroiluminado de 4.3”
- Botões retroiluminados com cor segundo a temperatura estabelecida
- Regulação de temperatura ajustável de 4 a 37ºC
- Montagem na parede
- Bloqueio de teclas
- Dimensões (CxAxP) 128.5 x 88.5 x 26 mm

DESCRIÇÃO	CÓDIGO
CRONO AMBIENTE DIG WIFI 230V BRC	**KJ10000100058**

KIT CRONOTERMOSTATO AMBIENTE DIGITAL

Kit formado por 1 cronotermostato rádio + 1 recetor de rádio de 1 zona

Emissor
- Alimentação 3V – 2x1.5V AA Alcalinas
- Display LCD 3” 3/4
- Seletor Verão/Inverno
- Alcance rádio: 30-80 metros (dependendo dos obstáculos)
- Dimensões (CxAxP) 120 x 80 x 21 mm

Recetor
- Alimentação 230V 50-60Hz
- Frequência de receção 868.35 Mhz
- 1 contacto livre de potencial 5A/230V
- Seletor ON/OFF manual
- Indicação de nível de sinal RF
- Dimensões (CxAxP) 133 x 90 x 25 mm

DESCRIÇÃO	CÓDIGO
KIT CRONO AMB DIG CRTX05	**KJ10000100059**

ACESSÓRIO

- Base para cronotermostato CRTX05

DESCRIÇÃO	CÓDIGO
BASE CRONO AMB DIG CRTX05	**KJ10000100201**

KIT TERMOSTATO AMBIENTE DIGITAL

Kit formado por 1 termostato rádio + 1 recetor de rádio de 1 zona

Emissor
- Alimentação 3V – 2x1.5V AA Alcalinas
- Display LCD 2” 1/3
- Campo de regulação 5 – 39.9ºC
- Alcance rádio: 30-80 metros (dependendo dos obstáculos)
- Dimensões (CxAxP) 84 x 84 x 23 mm

Recetor
- Alimentação 230V 50-60Hz
- Frequência de receção 868.35 Mhz
- 1 contacto livre de potencial 5A/230V
- Seletor ON/OFF manual
- Indicação de nível de sinal RF
- Dimensões (CxAxP) 133 x 90 x 25 mm

DESCRIÇÃO	CÓDIGO
KIT TERMOSTATO AMB DIG RF TETX04	**KJ10000100071**

ACESSÓRIO

- Base para termostato TETX04

DESCRIÇÃO	CÓDIGO
BASE TERMOSTATO AMB DIG RF TETX04	**KJ10000100202**

CRONOTERMOSTATO AMBIENTE DIGITAL

- Cronotermostato digital semanal cor branco
- Alimentação 3V – 2x1.5V AA Alcalinas
- Saída 1 contacto livre de potencial: 5A/230V
- Display LCD retroiluminado de 4.3”
- Regulação de temperatura ajustável de 5 a 37.7ºC
- Montagem na parede
- Bloqueio de teclas
- Dimensões (CxAxP) 128.5 x 88.5 x 26 mm

DESCRIÇÃO	CÓDIGO
CRONO AMBIENTE DIGITAL BRC 3V	**KJ10000100054**

TERMOSTATO AMBIENTE DIGITAL

- Termostato ambiente cor branco de 3V ou 230V
- Alimentação 3V – 2x1.5V AA Alcalinas ou Alimentação 230V – 50HZ
- Saída 1 contacto livre de potencial: 5A/230V
- Display LCD retroiluminado de 4.3”
- Regulação de temperatura ajustável de 5 a 37.7ºC
- Montagem na parede
- Bloqueio de teclas
- Dimensões (CxAxP) 128.5 x 88.5 x 26 mm

DESCRIÇÃO	CÓDIGO
TERMOSTATO AMBIENTE DIGITAL BRC 3V	**KJ10000100050**
TERMOSTATO AMBIENTE DIGITAL BRC 230V	**KJ10000100052**

TERMOSTATO AMBIENTE DIGITAL 80X80

- Termostato ambiente cor branco de 3V
- Alimentação 3V – 2x1.5V AA Alcalinas
- Display LCD 2” 1/3
- Indicação de bateria baixa
- Saída 1 contacto livre de potencial: 5A/230V
- Dimensões (CxAxP) 84 x 84 x 23 mm

DESCRIÇÃO	CÓDIGO
TERMOSTATO AMB DIGITAL BRC 3V 80X80	**KJ10000100060**

TERMOSTATO AMBIENTE TEG 130

- Termostato ambiente de expansão de gás
- Saída 1 contacto livre de potencial: 5A/230V
- 1 nível de temperatura com regulação contínua
- Set point com bloqueio mecânico de temperatura
- Dimensões (CxAxP) 80 x 80 x 43.8 mm

DESCRIÇÃO	CÓDIGO
TERMOSTATO AMBIENTE TEG 130	**KJ10000100010**

TERMOSTATO AMBIENTE DIGITAL 80X80 RF

- Termostato ambiente comunicação RF
- Alimentação 3V – 2x1.5V AA Alcalinas
- Display LCD 2” 1/3
- Campo de regulação 5 – 39.9ºC
- Alcance rádio: 30-80 metros (dependendo dos obstáculos)
- Dimensões (CxAxP) 84 x 84 x 23 mm

Compatível com os códigos KJ10000100065 - RECETOR RADIO 8 ZONAS RF, KJ10000100066 - BARRA COMANDO RADIO 8 ZONAS RF e KF10000110434 - CABEÇA TERMOELETRICA 220V

DESCRIÇÃO	CÓDIGO
TERMOSTATO AMBIENTE DIGITAL 80X80 RF	**KJ10000100064**

CRONOTERMOSTATO MULTIZONA WIFI

- Alimentação 230V – 50HZ
- Saída 1 contacto livre de potencial: 5A/230V
- Display LCD retroiluminado de 4.3” a cores
- Botões retroiluminados com cor segundo a temperatura estabelecida
- Regulação de temperatura ajustável de 4 a 39ºC
- Programação de 8 zonas
- WIFI para ligação a Internet
- Wireless RF 868 Mhz para comunicação MBus Radio Bus RS485
- Montagem na parede
- Dimensões (CxAxP) 128.5 x 88.5 x 26 mm

Compatível com os códigos KJ10000100068 - RECETOR RADIO 8 ZONAS + 1 SAIDA, KJ10000100069 - BARRA CONTROLO 8 ZONAS e KJ10000100070 - TERMOSTATO AMB DIGITAL TX05 BRC e KF10000110434 - CABEÇA TERMOELETRICA 220V

DESCRIÇÃO	CÓDIGO
KIT CRONO MULTIZONA CRM4.0	**KJ10000100067**

TERMOSTATO AMBIENTE DIGITAL TX05

- Termostato ambiente digital para comunicação com o código KJ10000100067 - KIT CRONO MULTIZONA CRM4.0
- Termostato ambiente comunicação RF
- Alimentação 3V – 2x1.5V AA Alcalinas
- Display LCD 2” 1/3
- Campo de regulação 5 – 39.9ºC
- Alcance radio: 30-80 metros (dependendo dos obstáculos)
- Dimensões (CxAxP) 84 x 84 x 23 mm

DESCRIÇÃO	CÓDIGO
TERMOSTATO AMB DIGITAL TX05 BRC	**KJ10000100070**

TERMÓSTATO DE CONTACTO TB 060

- Termostato de contacto para tubagens
- Saída 1 contacto livre de potencial: 16A/230V
  Escala de regulação de temperatura 30ºC a 90ºC
- IP20
- Dimensões (LxPxC) 54 x 56 x 99 mm

DESCRIÇÃO	CÓDIGO
TERMOSTATO CONTACTO TB 060	**KJ10000100011**

TERMÓSTATO DE IMERSÃO TB 065

- Termóstato com bulbo de imersão de Ø 8mm e 86mm
- Saída 1 contacto livre de potencial: 16A/230V
- Escala de regulação de temperatura 30ºC a 90ºC
- IP20
- Dimensões (LxPxC) 54 x 72 x 98.5 mm

DESCRIÇÃO	CÓDIGO
TERMOSTATO IMERSAO TB 065	**KJ10000100012**

VASOS DE EXPANSÃO

Componente obrigatório e essencial para a durabilidade das instalações e equipamentos sujeitos a variações de pressão.

Com uma gama alargada de produtos para aplicações em sistemas de aquecimento, sistema de produção de AQS (águas quentes sanitárias) e sistemas solares térmicos, todas as instalações e equipamentos estão protegidos dos excessos de pressão, aumentando a durabilidade.

OLICLIMA

VASOS DE EXPANSÃO MULTIFUNÇÕES| SOLAR | AQUECIMENTO | AQS

Vasos de expansão multifunções para sistemas solar, aquecimento e águas quentes sanitárias, com pré-carga e membrana substitutível. Membrana do tipo BUTYL.

- Pressão máxima: 10 bar;
- Pré-carga: 2.5 bar;
- Gama de temperatura trabalho: -10ºC a 120ºC;
- Membrana: BUTYL
- Cor: branco;
- Com pés a partir de 35 litros

VASOS DE EXPANSÃO MULTIFUNÇÕES | modelos disponíveis

DESCRIÇÃO	CÓDIGOS
VASO DE EXP MULTIF 5L	KK10000825001
VASO DE EXP MULTIF 8L	KK10000825002
VASO DE EXP MULTIF 12L	KK10000825003
VASO DE EXP MULTIF 19L	KK10000825004
VASO DE EXP MULTIF 24L	KK10000825005
VASO DE EXP MULTIF 36L	KK10000825006
VASO DE EXP MULTIF 50L	KK10000825007
VASO DE EXP MULTIF 80L	KK10000825008
VASO DE EXP MULTIF 100L	KK10000825009
VASO DE EXP MULTIF 150L	KK10000825010

VASOS DE EXPANSÃO MULTIFUNÇÕES | caraterísticas técnicas

Modelo	Características			
	Capacidade (L)	Diâmetro (cm)	Altura (cm)	Ligação (")
5	5	16	30	1"
8	8	20	34	1"
12	12	27	35	1"
19	19	27	41	1"
24	24	27	46	1"
36	36	35	56	1"
50	50	35	83	1"
80	80	45	89	1"
100	100	45	90	1"
150	150	45	110	1 1/2"

PRODUTOS PARA LIMPEZA, MANUTENÇÃO E PROTEÇÃO

Um sistema de aquecimento ou solar eficiente é um investimento valioso. Para garantir o seu desempenho ótimo e prolongar a sua vida útil, apresentamos a nossa gama especializada TopTherm de produtos para limpeza, proteção e manutenção.

TopTherm: Cuidado Especializado para os Seus Sistemas.

Desenvolvida com a qualidade e a fiabilidade que caracterizam a Foridra, a linha TopTherm oferece soluções eficazes para manter os sistemas a funcionar como novos, protegendo-os contra a corrosão, incrustações e outros problemas que podem comprometer a sua eficiência e segurança.

OLICLIMA TOPTHERM

OLICLIMA

FILTRO MAGNÉTICO MINI 110
FILTRO MAGNÉTICO T- MAG 111
LÍQUIDO DE PROTEÇÃO TOPTHERM PROTECT 1 112
LÍQUIDO DE PROTEÇÃO CLEAN CAL 112
LÍQUIDO DE LIMPEZA CLEAN 5 113
LÍQUIDO DE LIMPEZA CALDEIRA PERMUTADOR ALUMÍNIO 113
LÍQUIDO DE LIMPEZA CALDEIRA PERMUTADOR INOX 114

FILTRO MAGNÉTICO MINI

Filtro separador de sujidade compacto, magnético e mecânico, com limpeza semiautomática em contracorrente. Instalação horizontal.
O filtro separador de sujidade compacto MINI é ideal para instalações sob caldeiras de parede. O filtro está equipado com um potente íman de neodímio de 7000 gauss para capturar e recolher todos os óxidos de ferro e magnetite que circulam na água do sistema e um cesto filtrante de aço inoxidável de 450 mícrons para bloquear impurezas não magnéticas, óxidos de alumínio, carga bacteriana e resíduos de solda. Graças ao íman amovível, ao cesto filtrante aberto na base e ao dreno na parte inferior, a limpeza semiautomática em contracorrente do filtro é possível sem necessidade de abertura, utilizando apenas água da rede elétrica.

As suas dimensões compactas permitem a instalação sob caldeiras de parede, em espaços pequenos ou de acesso restrito.
O desempenho máximo do filtro separador de sujidade magnético T-MAG MINI é alcançado através da adição do inibidor PROTECT 1 à água do sistema, o que melhora a eficiência do filtro e garante uma proteção ótima contra a corrosão.

- Potente íman de neodímio de 7.000 gauss
- Cesto filtrante com malha de 250 microns
- Corpo filtrante com ligação de 3/4”
- Válvula de descarga
- Pressão máxima: 3 bar
- Temperatura máxima: 80 °C
- Caudal máximo: 30 L/min
- Material do corpo: POM
- Para sistemas com 100-150 L de água (100-150 m^2)

FILTRO MAGNÉTICO MINI | modelos disponíveis

DESCRIÇÃO	CÓDIGOS
FILTRO MAGNETICO MINI 3/4" 450 MICRONS	KA30000900602
KIT T-BOX ECO MINI BRANCO*	KA30000900608

*KIT inclui filtro magnético e líquido protetor da instalação para tratar 80 a 100 litros de água

FILTRO MAGNÉTICO T- MAG

O filtro magnético T-MAG foi concebido para capturar e recolher uma grande quantidade de óxidos metálicos e não metálicos, graças ao seu potente íman de neodímio (10.000 Gauss) e ao seu cesto filtrante de 450 mícrons.

A instalação do filtro magnético T-MAG é muito rápida e fácil graças ao seu tamanho compacto, concebido para permitir a instalação em espaços apertados, ao seu íman eficiente que pode ser deslizado por baixo e à distância de entrada e saída de apenas 4 cm.

O desempenho máximo do filtro separador de sujidade magnético T-MAG é alcançado através da adição do inibidor PROTECT 1 à água do sistema, o que melhora a eficiência do filtro e garante uma proteção ótima contra a corrosão

- Potente íman de neodímio de 10.500 Gauss
- Cesto filtrante com malha de 250 microns
- Corpo filtrante com ligação de 1”
- Válvula de drenagem: 1/2”
- Pressão máxima: 6 bar
- Temperatura máxima: 80°C
- Caudal máximo: 60 L/min
- Volume 0.58 L
- Material do corpo: PP reforçado com fibra de vidro

Para sistemas com 80 a 200 L de água (80-200 m^2)

FILTRO MAGNÉTICO T- MAG | modelos disponíveis

DESCRIÇÃO	CÓDIGOS
FILTRO MAGNETICO T-MAG X K 1” 450 MICRONS	KA30000900601

LÍQUIDO DE PROTEÇÃO TOPTHERM PROTECT 1

Evita a corrosão e a incrustação e mantém o circuito limpo.

TOPTHERM PROTECT 1 previne a corrosão em todos os metais (aço, cobre e alumínio), previne a formação de calcário e corrosão no interior do sistema de aquecimento reduzindo o desperdício de energia.
Limpe e trate o sistema com o produto TOPTHERM CLEAN mais adequado antes de adicionar o protetor.

APLICAÇÃO
Adicionar 0.5 Kg de Protect 1 a cada 100 litros de água (pisos de 80 a 100 m2)

LÍQUIDO DE PROTEÇÃO TOPTHERM PROTECT 1 | modelos disponíveis

DESCRIÇÃO	CÓDIGOS
LIQ PROTECAO INSTALACAO PROTECT 1 0.5KG	**KA30000900603**

LÍQUIDO DE PROTEÇÃO CLEAN CAL

Remove e previne a incrustação provocada pelo carbonato de cálcio, com efeito antirruído

Adicione o TOPTHERM CLEAN CAL a qualquer parte do circuito. O produto remove e previne a formação de incrustações de carbonato de cálcio (a menos que tenham ocorrido perdas significativas) e produz um efeito redutor do ruído.
É um produto permanente e é adicionado juntamente com o inibidor TOPTHERM PROTECT 1.
- EFEITO REDUTOR DE RUÍDO
- PROMOVE ECONOMIA DE ENERGIA
- MAXIMIZA A EFICIÊNCIA DO SISTEMA

APLICAÇÃO
Adicionar 0.5 Kg de CLEAN CAL a cada 100 litros de água (pisos de 80 a 100 m2)
Quantidades mais pequenas não garante bons resultados. Quantidades superiores não prejudicam o sistema.

LÍQUIDO DE PROTEÇÃO CLEAN CAL | modelos disponíveis

DESCRIÇÃO	CÓDIGOS
LIQ PROTECAO INSTALACAO CLEAN CAL 0.5KG	**KA30000900604**

LÍQUIDO DE LIMPEZA CLEAN 5

Remove óxidos metálicos e lamas de sistemas de aquecimento
Elimina eficazmente os óxidos metálicos e lodos que bloqueiam a circulação e são a causa da redução do intercambio térmico. O produto dispersa os sedimentos de corrosão em circulação na água do sistema. É um produto com PH neutro e não é corrosivo.

APLICAÇÃO
Adicionar 0.5 Kg de CLEAN 5 a cada 100 litros de água (pisos de 80 a 100 m2)

Quantidades mais pequenas não garante bons resultados. Quantidades superiores não prejudicam o sistema.

LÍQUIDO DE LIMPEZA CLEAN 5 | modelos disponíveis

DESCRIÇÃO	CÓDIGOS
LIQ LIMPEZA INSTALACAO CLEAN 5 0.5KG	KA30000900605

LÍQUIDO DE LIMPEZA CALDEIRA PERMUTADOR ALUMÍNIO

Remove os resíduos de combustão das paredes das caldeiras de condensação em alumínio.

É um produto alcalino com inibidores de corrosão, desenvolvido para remoção e eliminação dos resíduos de combustão nas paredes do lado de fumos das caldeiras de condensação com o permutador em alumínio.
- Restabelece o intercâmbio de calor
- Favorece a economia de energia

LÍQUIDO DE LIMPEZA CALDEIRA PERMUTADOR ALUMÍNIO | modelos disponíveis

DESCRIÇÃO	CÓDIGOS
LIQ LIMPEZA CALD PERMUTADOR ALUMINIO 1KG	KA30000900606

LÍQUIDO DE LIMPEZA CALDEIRA PERMUTADOR INOX

Remove os resíduos de combustão das paredes das caldeiras de condensação em inox
É um produto á base de ácido específico para eliminar eficazmente das superfícies as incrustações devidas a óxidos metálicos nas câmaras de combustão das caldeiras de condensação com o permutador em inox.
- Restabelece o intercâmbio de calor
- Eliminação de depósitos

LÍQUIDO DE LIMPEZA CALDEIRA PERMUTADOR INOX | modelos disponíveis

DESCRIÇÃO	CÓDIGOS
LIQ LIMPEZA CALD PERMUTADOR INOX 1KG	KA30000900607

SERVIÇO DE APOIO A CLIENTE

SEMPRE EM CONTACTO ATRAVÉS DE TELEFONE E E-MAIL

A OLI coloca à disposição o número de telefone +351 234 300 200*, e e-mail comercial@oli-world.com que proporcionam um serviço de linha direta.

* Chamada para a rede fixa nacional.

OLI NAS REDES SOCIAIS

SIGA TODAS AS NOVIDADES

OLI TECH

A OLI TECH FOI DESENVOLVIDA PARA FORNECER ACESSO DIRETO A INFORMAÇÕES ÚTEIS A PROFISSIONAIS.

Garantia de rápido acesso a fichas técnicas, instruções de montagem, vídeos e características principais de produtos que a OLI disponibiliza no mercado.

Descarrega a OLI TECH e dê à OLI feedback para o e-mail: communication@oli-world.com

Google Play

App Store

CONDIÇÕES GERAIS DE VENDA

As condições gerais de venda em vigor, regulam todas as transações comerciais entre a OLI Sistemas Sanitários, S.A. e o cliente, aplicando-se a todas as encomendas, entregas, pagamentos, devoluções e garantias respeitantes a bens, equipamentos, materiais e serviços prestados pela OLI Sistemas Sanitários, S.A..

O documento detalhado encontra-se disponível para consulta no site oficial da OLI Sistemas Sanitários, S.A..

www.oli-world.com/pt/condicoes-gerais-de-venda

CT.0018.07-04.2025
ZB03000000082

OLICLIMA

M | **OLI-Sistemas Sanitários S.A.**
Travessa do Milão,
Esgueira
3800 - 314 Aveiro, Portugal

T | (+351) 234 300 200
F | (+351) 234 300 220
W | www.oli-world.com
E | estudos@oli-world.com

Inspired by water...